Vandentiekis (Komunikacija) | sklendė (įrenginio pavadinimas) | Nr.( ) 66a KORTELĖ

Vilnius (Miestas) | Mileišiškių (Gatvė) | 113-B-3(77/33-0389) (Planšeto nomenklatūra)

ŠULINIO PJŪVIAI (Matmenys duoti m)

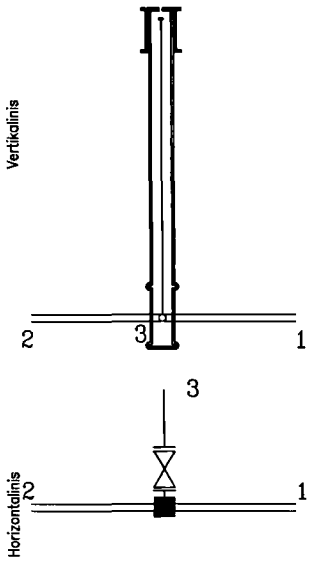

PRIRIŠIMO BRĖŽINYS

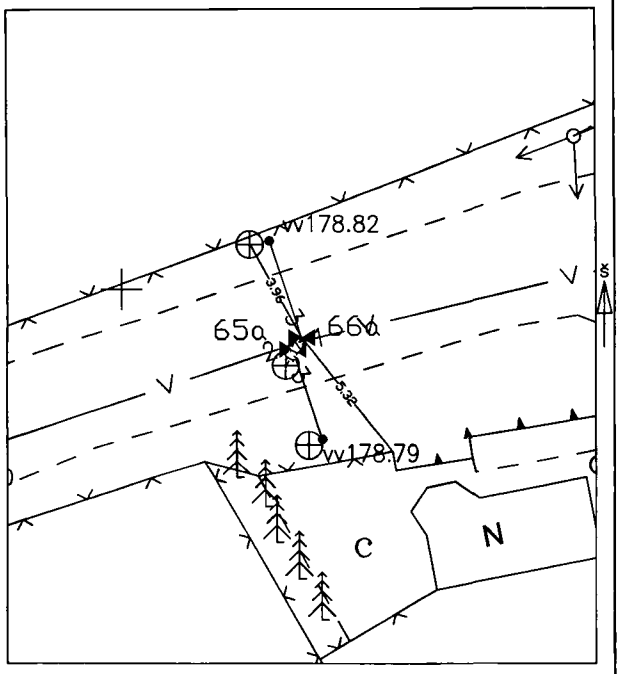

Pavadinimas	Medžiaga	Diametras	Atstumas nuo dangčio		Altitudės
Dangtis	Ketus	190.00			181.76
Žemė	Asfaltas		0.00		181.76
Sienos	–				
Dugnas	–	–	–		–
Vamzdžiai Nr. 1	PE	160.00	Viršus	2.00	179.76
			Apačia	2.16	179.60
Nr. 2	PE	160.00	Viršus	2.00	179.76
			Apačia	2.16	179.60
Nr. 3	PE	32.00	Viršus	2.04	179.72
			Apačia	2.07	179.69
Nr. 4			Viršus		
			Apačia		
Nr. 5			Viršus		
			Apačia		
Nr. 6			Viršus		
			Apačia		
Nr. 7			Viršus		
			Apačia		
Nr. 8			Viršus		
			Apačia		

Lipynės – (medžiaga, kiekis)

Ar yra vandens –

Ar yra dujų –

Pastabos X = 6065198.21; Y = 587256.72

LAS 07

Objekto nr.

Sudarė		P.Gotovskis
	Parašas	Pavardė
Patikrino		
	Parašas	Pavardė

2015-12-19

(įrenginio tyrinėjimo data)