ITI Nr. 91

Vandentiekio (Komunikacija) | Šulinys (Įrenginio pavadinimas) | Nr.( ) 22 KORTELĖ

Vilnius (Miestas) | Rylimėlis (Gatvė) | 113-B-3 (Planšeto nomenklatūra)

ŠULINIO PIŪVIAI (Matmenys duoti m)

Vertikalinis

Horizontalinis

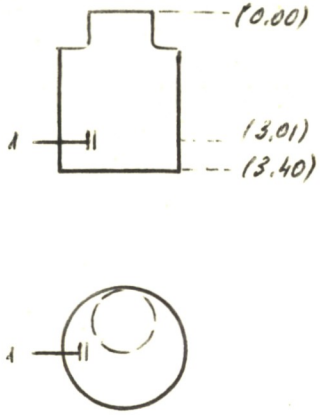

PRIRIŠIMO BRĖŽINYS

Pavadinimas		Medžiaga	Diametras	Atstumas nuo dangčio		Altitudės
Dangtis		ket	650			179.95
Žemė				0 00		179.95
Sienos		bet				
Dugnas		bet	1500	3.40		176.55
Vamzdžiai	Nr. 1	ket	100	Viršus	3.01	176.94
				Apačia		
	Nr. 2			Viršus		
				Apačia		
	Nr. 3			Viršus		
				Apačia		
	Nr. 4			Viršus		
				Apačia		
	Nr. 5			Viršus		
				Apačia		
	Nr. 6			Viršus		
				Apačia		
	Nr. 7			Viršus		
				Apačia		

Lipynės ....nėra.... (Medžiaga, kiekis)

Ar yra vandens? ..nėra..

Ar yra dujų? ..nėra....

Pastabos .....

.....

.....

Inžinerinių tyrinėjimų INSTITUTAS

Objekto Nr. 01-24691...

Sudarė (parašas) (pavardė)

Patikrino (parašas) (pavardė)

197.. m.....mėn...d.

(Įrenginio tyrinėjimo data)