Buit. ir ūk. nuot. tinkl.
(Komunikacija)

Nuotėkų kanalizacijos šulinys
(įrenginio pavadinimas)

Nr.(113-A-4) 133 KORTELĖ

Vilnius (Miestas) | Mileišiškių sodų 7-oji (Gatvė) | 77/33-0367 (Planšeto nomenklatūra)

ŠULINIO PJŪVIAI (Matmenys duoti m)

Vertikalinis

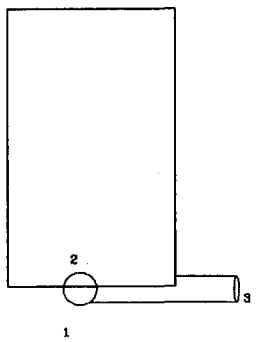

Horizontalinis

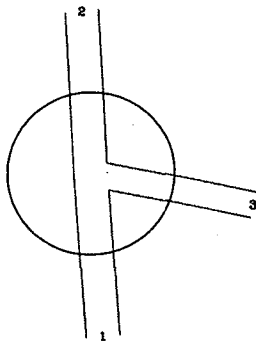

PRIRIŠIMO BRĖŽINYS

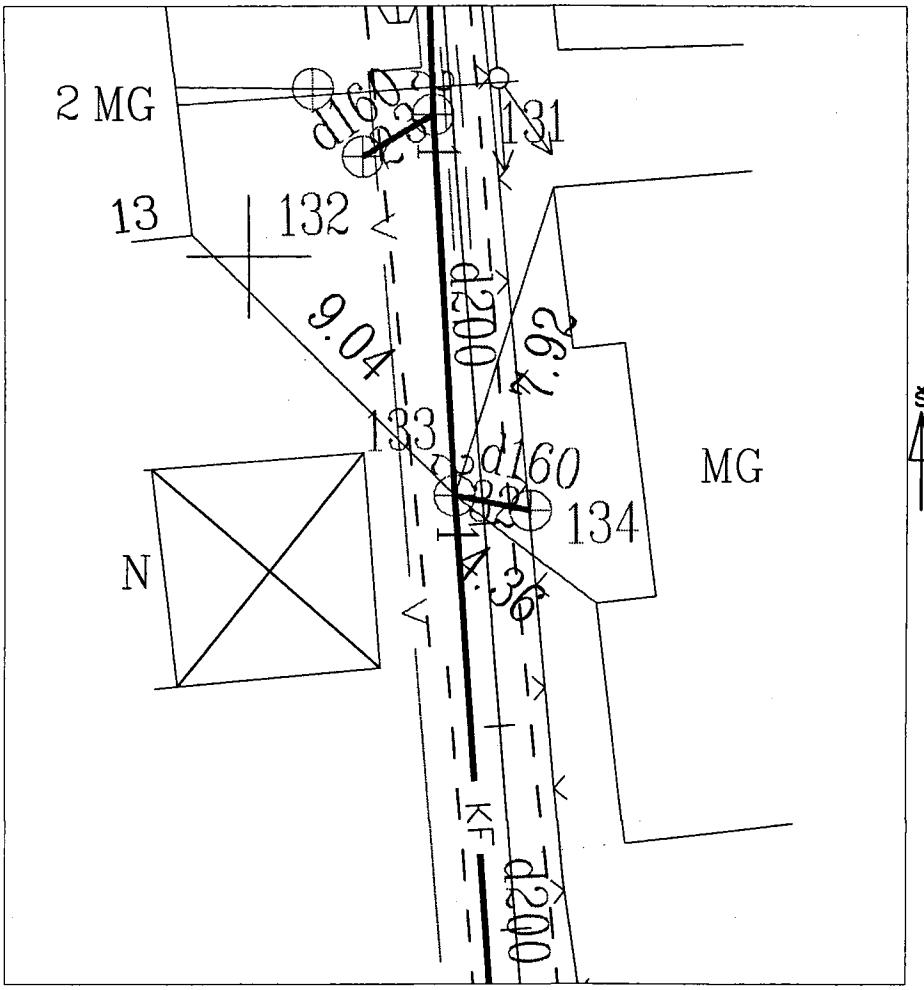

Pavadinimas	Medžiaga	Diametras	Atstumas nuo dangčio		Altitudės
Dangtis	Ketus	315			184.42
Žemė	Gruntas				
Sienos	Plastm.				
Dugnas	Plastm.	400	1.71		182.71
Vamzdžiai Nr. 1	Plast.	200	Viršus		
			Apačia	1.97	182.45
Nr. 2	Plast.	200	Viršus		
			Apačia	1.97	182.45
Nr. 3	Plast.	160	Viršus		
			Apačia	1.95	182.47
Nr. 4			Viršus		
			Apačia		
Nr. 5			Viršus		
			Apačia		
Nr. 6			Viršus		
			Apačia		
Nr. 7			Viršus		
			Apačia		
Nr. 8			Viršus		
			Apačia		

Lipynės _____ (medžiaga, kiekis)

Ar yra vandens _____

Ar yra dujų _____

Pastabos X = 6065144.12; Y = 586605.01 LAS07

Objekto nr.

Sudarė		P.Vyčas
	Parašas	Pavardė
Patikrino		
	Parašas	Pavardė

2016-07-28
(įrenginio tyrinėjimo data)