Vandentiekis	šulinio Nr. 141	KORTELE	113-A-3
(Irenginio pavadinimas)	(plane)		(planšeto nomenklatura)
2011	Vilnius		Pragiedruliu
(šul. pastatymo metai)	(miestas)		(gatve)

ŠULINIO PJUVIAI:

Vertikalinis

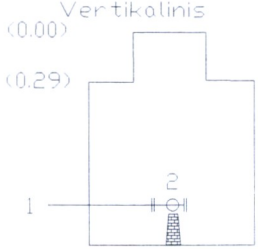

Horizontalinis :

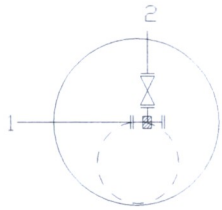

Pririšimo brežinys:

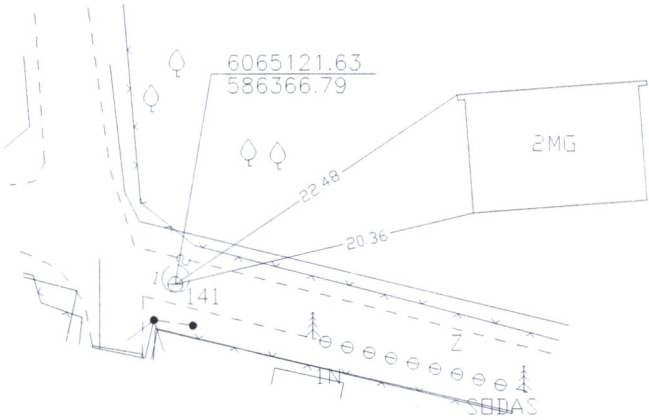

Pavad.		Medž.	Diametras mm	Atstumas nuo dangčio m.	Altitudes m.
Dangtis		ket.	650		178.54
Žemė				0.0	178.54
Sienos		bet.			
Dugnas		bet.	1500	2.22	176.32
VAMZDŽIAI	Nr.1	PE	110	Viršus 1.69	176.85
	Nr.2	PE	32	Viršus 1.69	176.85
	Nr.3			Viršus	
	Nr.4			Apačia	
	Nr.5			Apačia	
	Nr.6			Apačia	
	Nr.7			Apačia	
	Nr.8			Apačia	
	Nr.9			Apačia	
	Nr.10			Apačia	

Lipynes met. 7
(medžiaga,kiekis)

Ar yra vandens? yra Hv=187.11

Ar yra duju? -

UAB " TIRETAS "

Objektas : 11/05-1272

Sudare D. Rimkus
(pavarde)

Patikrino D. Rimkus
(pavarde)

2011.05.23
(korteles sudarymo data)