F. Kanalizacija (Komunikacija) | Šulinio (Įrenginio pavadinimas) | Nr. (3) 62a KORTELĖ

Vilnius (Miestas) | V. Grybo (Gatvė) | 112-D-9 (Planšeto nomenklatūra)

ŠULINIO PIOVIAI (Matmenys duoti m)

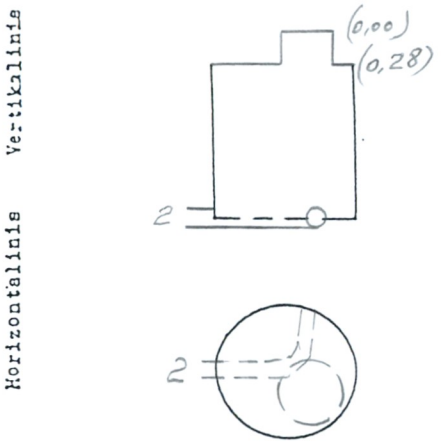

PRIRIŠIMO BRĖŽINYS

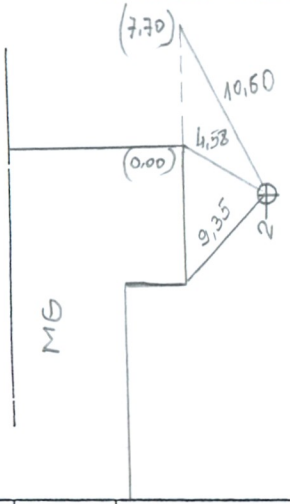

Pavadinimas	Medžiaga	Diametras	Atstumas nuo dangčio	Altitudės
Dangtis	ket.	650		115,59
Žemė				
Sienos	bet.			
Dugnas	bet.	1000	1,71	113,88
Vamzdžiai Nr. 1			Viršus / Apačia	
Nr. 2	PVC	160	Viršus / Apačia 1,82	113,77
Nr. 3			Viršus / Apačia	
Nr. 4			Viršus / Apačia	
Nr. 5			Viršus / Apačia	
Nr. 6			Viršus / Apačia	
Nr. 7			Viršus / Apačia	

Lipynės ...met. 4 lip.... (Medžiaga, kiekis)

Ar yra vandens? ...—...

Ar yra dujų? ...—...

Pastabos ...—...

P.Klimansko II

Objekto Nr 20-193

Sudarė	P.Klimansko (parašas)	Klimanskas (pavardė)
Patikrino	P.Klimansko (parašas)	Klimanskas (pavardė)

2002 m. 01 mėn. 24 d.
(Įrenginio tyrinėjimo data)