ITI Nr. 91[d]

F.K. (Komunikacija) | Šulinio (Įrenginio pavadinimas) | Nr. (4) 106° **KORTELĖ**

VILNIUS (Miestas) | MINTIES (Gatvė) | 112-C-2 (Planšeto nomenklatūra)

ŠULINIO PLOVIAI (Matmenys duoti m) | PRIRIŠIMO BREŽINYS

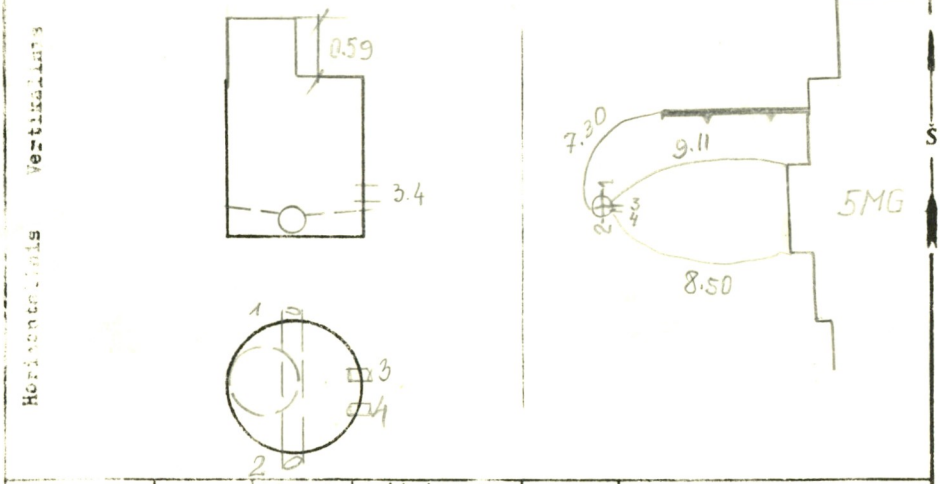

Pavadinimas		Medžiaga	Diametras	Atstumas nuo dangčio		Altitudės
Dangtis		ket.	650			109.68
Žemė						
Sienos		bet.				
Dugnas		bet.	1000	2.13		107.55
Vamzdžiai	Nr. 1	ker.	200	Viršus		
				Apačia	2.33	107.35
	Nr. 2	ker.	200	Viršus		
				Apačia	2.33	107.35
	Nr. 3	ket.	100	Viršus		
				Apačia	2.11	107.57
	Nr. 4	ket.	100	Viršus		
				Apačia	2.12	107.56
	Nr. 5			Viršus		
				Apačia		
	Nr. 6			Viršus		
				Apačia		
	Nr. 7			Viršus		
				Apačia		

Lipynės .....3..... (Medžiaga, kiekis)

Ar yra vandens? ..–.....

Ar yra dujų? ..–.....

Pastabos .....

.....

.....

Inžinerinių tyrinėjimų INSTITUTAS

Objekto Nr. 01-3/62.69....

Sudarė DROTVINAS (parašas) (pavardė)

Patikrino (parašas) (pavardė)

19.76 m.....mėn. ..d.

(Įrenginio tyrinėjimo data)