ITI Nr. 91[d]

F. Kanalizacija
(Komunikacija)

Šulinio
(Įrenginio pavadinimas)

Nr. (3) 5[a] KORTELĖ

Vilnius
(Miestas)

Antakalnio
(Gatvė)

112-c-12
(Planšeto nomenklatūra)

ŠULINIO PIŪVIAI (Matmenys duoti m)

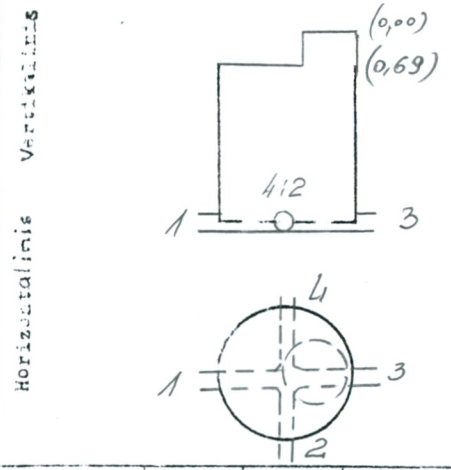

PRIRIŠIMO BRĖŽINYS

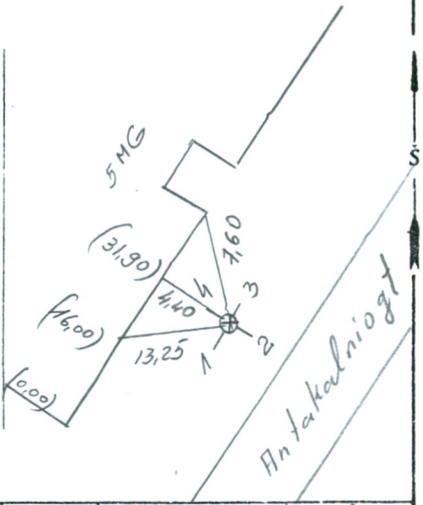

Pavadinimas	Medžiaga	Diametras	Atstumas nuo dangčio		Altitudės
Dangtis	ket.	650			102,81
Žemė					
Sienos	bet.				
Dugnas	bet.	1,00	2,91		99,90
Vamzdžiai Nr. 1	plastm	160	Viršus		
			Apačia	2,93	99,88
Nr. 2	plastm	200	Viršus		
			Apačia	3,09	99,72
Nr. 3	plastm	160	Viršus		
			Apačia	2,89	99,92
Nr. 4	plastm	160	Viršus		
			Apačia	2,91	99,90
Nr. 5			Viršus		
			Apačia		
Nr. 6			Viršus		
			Apačia		
Nr. 7			Viršus		
			Apačia		

Lipynės ...met. 6 kp...
(Medžiaga, kiekis)

Ar yra vandens? ..... —

Ar yra dujų? ..... —

Pastabos ..... —

A. Diskos Ind. J.

Objekto Nr. 99-03

Sudarė A. DISKA (parašas) (pavardė)

Patikrino (parašas) (pavardė)

19 99 m. 04 mėn. 28 d.
(Įrenginio tyrinėjimo data)