14

98 ITI Nr. 91[d]

KF (Komunikacija)	šulinio (Įrenginio pavadinimas)	Nr. (21) 108 KORTELĖ
Vilnius (Miestas)	Vileišio (Gatvė)	~~3839~~ 112-C-11 (Planšeto nomenklatūra)

ŠULINIO PIŪVIAI (Matmenys duoti m)

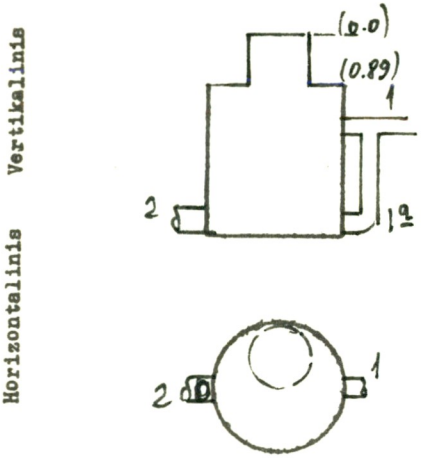

PRIRIŠIMO BRĖŽINYS

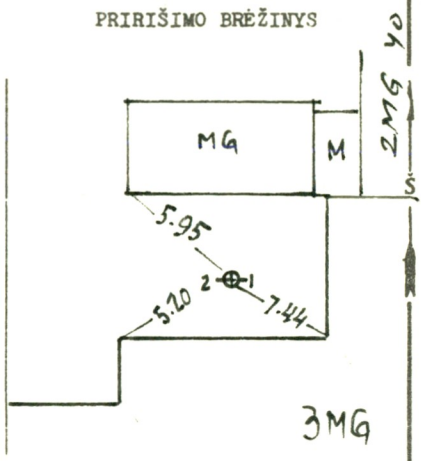

Pavadinimas		Medžiaga	Diametras	Atstumas nuo dangčio		Altitudės
Dangtis		ket.	650			98.76
Žemė				0.00		98.76
Sienos		bet.				
Dugnas		bet.	1000	2.38		96.38
Vamzdžiai	Nr. 1	pln.	150	Viršus		
				Apačia	1.30	97.46
	Nr. 1a	pln	150	Viršus		
				Apačia	2.48	96.28
	Nr. 2	ker.	200	Viršus		
				Apačia	2.50	96.26
	Nr. 3			Viršus		
				Apačia		
	Nr. 5			Viršus		
				Apačia		
	Nr. 6			Viršus		
				Apačia		
	Nr. 7			Viršus		
				Apačia		

Lipynės .....2..... (Medžiaga, kiekis)

Ar yra vandens? ..–.....

Ar yra dujų? .–.....

Pastabos .Polas vandens.....

.....

.....

Inžinerinių tyrinėjimų INSTITUTAS

Objekto Nr. 01-3/21.47.

Sudarė Ramf Bochodob (parašas) (pavardė)

Patikrino (parašas) (pavardė)

1976 m. VIII ... mėn. 11 d.

(Įrenginio tyrinėjimo data)

Sp.ITI-84