6807 112-C-11 ITI 182

Praeinamojo kolektoriaus _____ Nr.(1) ~~98~~ b KORTELĖ 3839
(įrenginio pavadinimas) (abrise) (plane) (planšeto nomenklatūra)

1986 | Вильнюс | Application
(įrenginio pastatymo metai) | (miestas) | (gatvė)

KOLEKTORIAUS PIŪVIAI: a) Vertikaliniai:

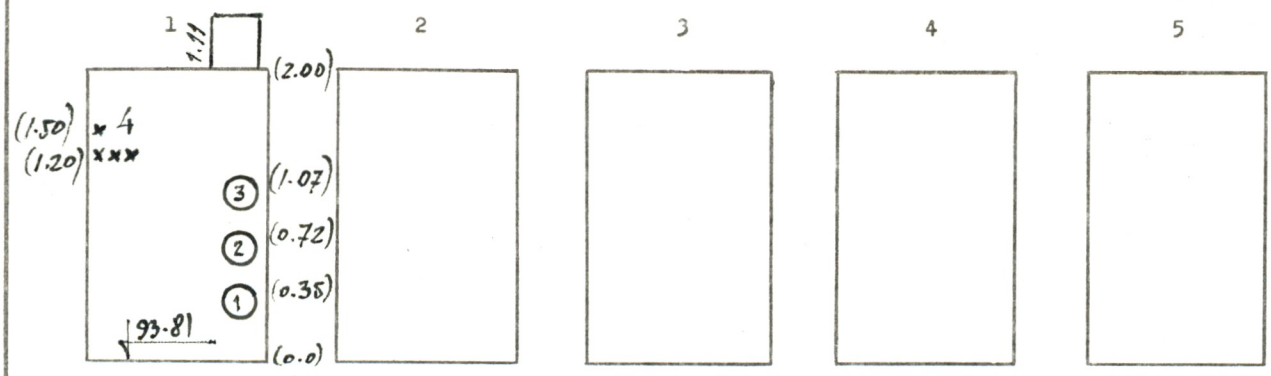

b) Horizontalinis:

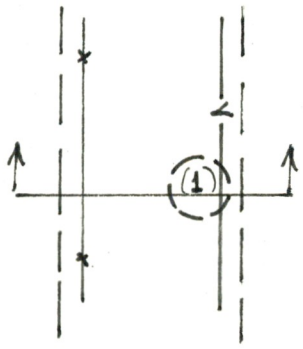

PRIRIŠIMO BRĖŽINYS:

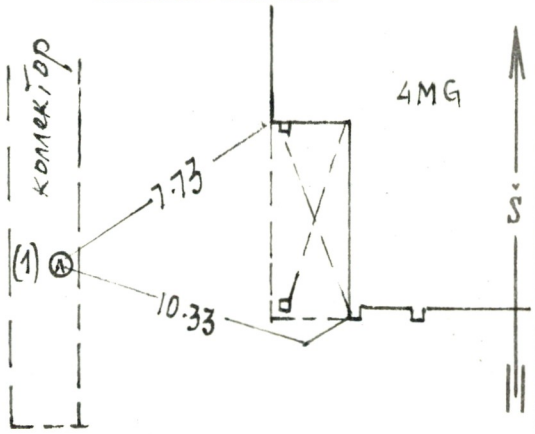

Pavadinimas	Medžiaga	Skersmenys mm	Atst. nuo dangčio m	Altitudės
Dangtis	чуг.	650		96.92
Žemė			0.00	96.92
Sienos	бет.			
Dugnas	бет.	1.80 × 2.00	3.11	93.81

Piūv. Nr.	Vamzd. Nr.	Komunikac. rūšis	Medž.	Skersmenys mm	Atst. nuo dugno m	Altitudės
	1	водопр.	сталь.	100	0.35	94.16
	2	-"-	-"-	100	0.72	94.53
	3	-"-	-"-	100	1.07	94.88
	4	ел. кабели				

Lipynės лестница
(medžiaga, kiekis)

Ar yra dujų? _____

Pastabos: 1) Atstumai piūviuose duoti iki vamzdžių viršaus

2)

Inžinerinių tyrinėjimų
INSTITUTAS

Objekto Nr. 01-3/3147

Sudarė Воеводов (pavardė) (parašas)

Patikrino (pavardė) (parašas)

1986 m. x men. 20 d.
(įrenginio tyrinėjimo data)

6