Фек. канализация — (Komunikacija)

Nr. ( ) 6 KORTELĖ

Вильнюс — (Miestas)

Антакальнис — (Gatvė)

112-В-13 — (Planšeto nomenklatūra)

ŠULINIO PIŪVIAI (Matmenys duoti m)

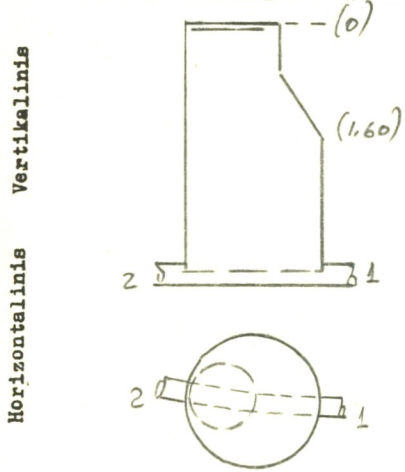

PRIRIŠIMO BRĖŽINYS

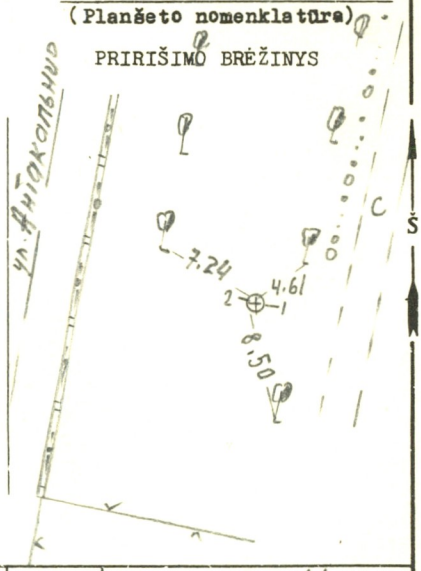

Pavadinimas		Medžiaga	Diametras	Atstumas nuo dangčio		Altitudės
Dangtis		чуг.	650			107.67
Žemė				0.00		107.67
Sienos		бет.				
Dugnas		бет.	1000	4.07		103.60
Vamzdžiai	Nr. 1	a/c	200	Viršus		
				Apačia	4.28	103.39
	Nr. 2	a/c	200	Viršus		
				Apačia	4.26	103.41
	Nr. 3			Viršus		
				Apačia		
	Nr. 4			Viršus		
				Apačia		
	Nr. 5			Viršus		
				Apačia		
	Nr. 6			Viršus		
				Apačia		
	Nr. 7			Viršus		
				Apačia		

Lipynės ..... 11 (Medžiaga, kiekis)

Ar yra vandens? ..... —

Ar yra dujų? ..... —

Pastabos .....

.....

.....

Inžinerinių tyrinėjimų INSTITUTAS

Objekto Nr. 01-3/2028

Sudarė — (parašas) Воеводов (pavardė)

Patikrino — (parašas) (pavardė)

198.7 m. XI 3 d.

(Įrenginio tyrinėjimo data)