2

136 ITI Nr. 91

Водопровод (Komunikacija) — (Įrenginio pavadinimas)

Nr. (22) 186 KORTELĖ

Вильнюс (Miestas) — Антакальнио (Gatvė) — 112-B-13 2878 (Planšeto nomenklatūra)

ŠULINIO PIŪVIAI (Matmenys duoti m)

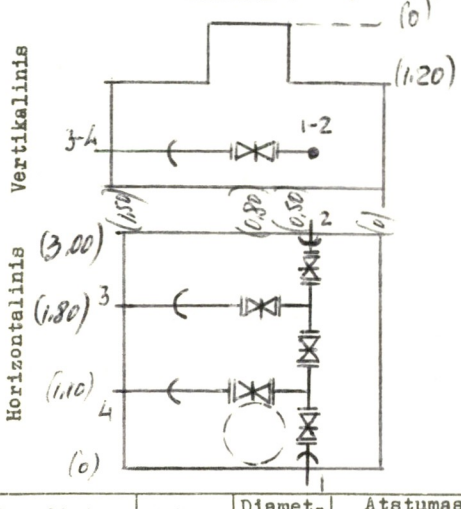

PRIRIŠIMO BRĖŽINYS

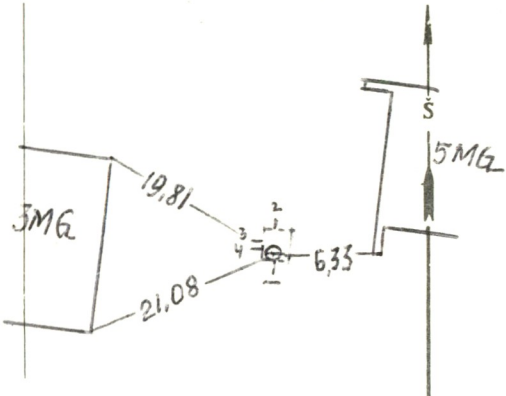

Pavadinimas		Medžiaga	Diametras	Atstumas nuo dangčio		Altitudės
Dangtis		ryž.	650			109.75
Žemė				0.00		109.75
Sienos		bet.				
Dugnas		bet.	1,50 × 3,00	3,18		106,57
Vamzdžiai	Nr. 1	ryž.	100	Viršus	2,79	106,96
				Apačia		
	Nr. 2	ryž.	100	Viršus	2,79	106,96
				Apačia		
	Nr. 3	ryž.	100	Viršus	2,79	106,96
				Apačia		
	Nr. 4	ryž.	100	Viršus	2,79	106,96
				Apačia		
	Nr. 5			Viršus		
				Apačia		
	Nr. 6			Viršus		
				Apačia		
	Nr. 7			Viršus		
				Apačia		

Lipynės ..... 3 ..... (Medžiaga, kiekis)

Ar yra vandens? ..... —

Ar yra dujų? ..... —

Pastabos .....

Inžinerinių tyrinėjimų INSTITUTAS

Objekto Nr. 01-3/2892

Sudarė [signature] (parašas) Bochorov (pavardė)

Patikrino [signature] (parašas) (pavardė)

1934 m. XI ..... mėn. 26 d. (Įrenginio tyrinėjimo data)

1