ITI Nr. 91[d]

KF (Komunikacija) | šulinio (Įrenginio pavadinimas) | Nr.( ) 102[a] KORTELĖ

Vilnius (Miestas) | Daugėlišhio (Gatvė) | 76/32-0111 (111-D-9) (Planšeto nomenklatūra)

ŠULINIO PLOVIAI (Matmenys duoti m)

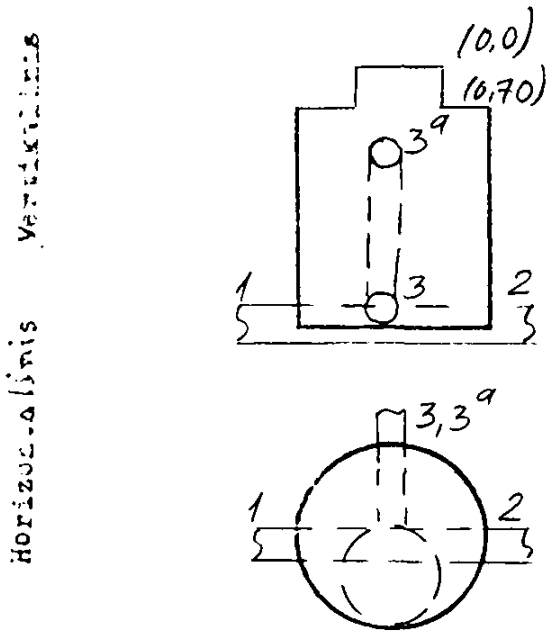

PRIRIŠIMO BRĖŽINYS

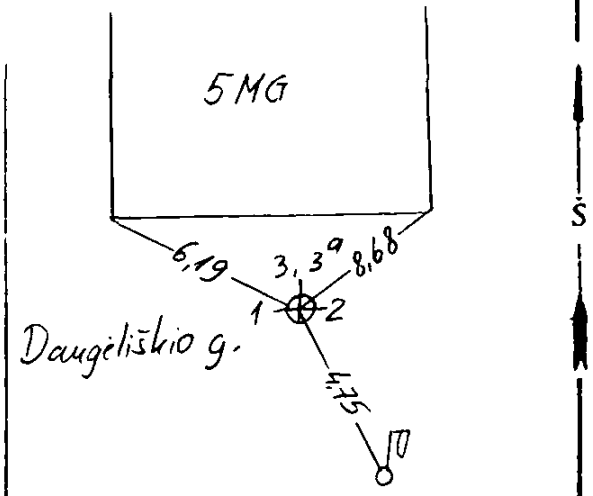

Pavadinimas	Medžiaga	Diametras	Atstumas nuo dangčio		Altitudės
Dangtis	ket.	650			109,07
Lenta			0,0		109,07
Sienos	bet.				
Dugnas	bet.	1000	2,40		106,67
Vamzdžiai Nr. 1	PVC	200	Viršus / Apačia	2,57	106,50
Nr. 2	PVC	200	Viršus / Apačia	2,57	106,50
Nr. 3	PVC	100	Viršus / Apačia	2,40	106,67
Nr. 3[a]	PVC	100	Viršus / Apačia	1,35	107,72
Nr. 5			Viršus / Apačia		
Nr. 6			Viršus / Apačia		
Nr. 7			Viršus / Apačia		

Lipynės met. 7 (Medžiaga, kiekis)

Ar yra vandens? –

Ar yra dujų? –

Pastabos –

UAB "INŽINERINIAI TYRINĖJIMAI"
Filialas "TOPOGRAFIJA"

Objekto Nr. 01-2-10931

Sudarė (parašas) M. Dilba (pavardė)

Patikrino (parašas) (pavardė)

2003 m. lapkričio mėn. 11 d.
(Įrenginio tyrinėjimo data)