25

KF
(komunikacija)

šulinys
(įrenginio pavadinimas)

Nr. ~~31a~~ 111-D-4 KORTELĖ

Vilnius
(miestas)

Verkių
(gatvė)

76/32-0075
(planšeto nomenklatūra)

Š

ŠULINIO PJŪVIAI

Vertikalinis

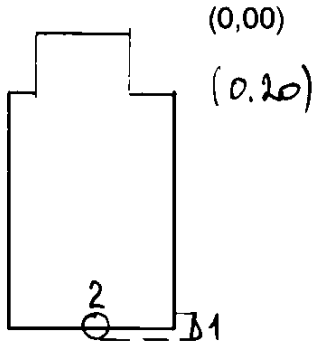

Horizontalinis

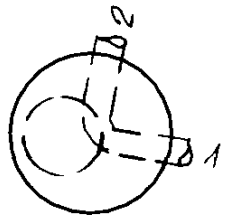

PRIRIŠIMO BRĖŽINYS

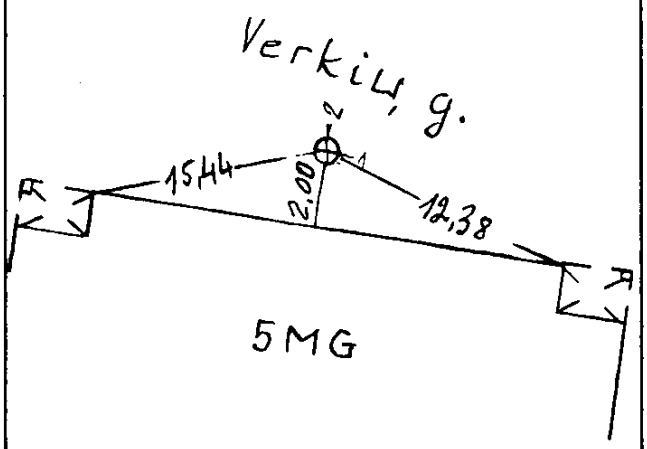

Pavadinimas		Medžiaga	Diametras mm	Atstumas nuo dangčio m		Altitudės
Dangtis		ketus	650			124,81
Žemė						
Sienos		bet.				
Dugnas		bet.	1000	1,79		123.02
Vamzdžiai	1	PVC	160	Viršus		
				Apačia	1.99	122,82
	2	PVC	160	Viršus		
				Apačia	1.99	122,82
				Viršus		
				Apačia		
				Viršus		
				Apačia		
				Viršus		
				Apačia		
				Viršus		
				Apačia		
				Viršus		
				Apačia		

Lipynės 5
(medžiaga,kiekis)

Ar yra vandens?.....

Ar yra dujų?.....

Pastabos.....

J.ŠALKAUSKO
personalinė įmonė
tel.8 286 80075

Objektas:

Sudarė	B.Karvelis	
	(v.pavardė)	(parašas)
Patikrino		
	(v.pavardė)	(parašas)

2001 11
(įrenginio tyrinėjimo data)