Buit. ir ūk. nuot. tinkl. (Komunikacija) | Nuotėkų kanalizacijos šulinys (Įrenginio pavadinimas) | Nr.(111-D-13) 126C KORTELĖ

Vilnius (Miestas) | Kalvarijų g. (Gatvė) | 76/32-0132 (Planšeto nomenklatūra)

ŠULINIO PJŪVIAI (Matmenys duoti m)

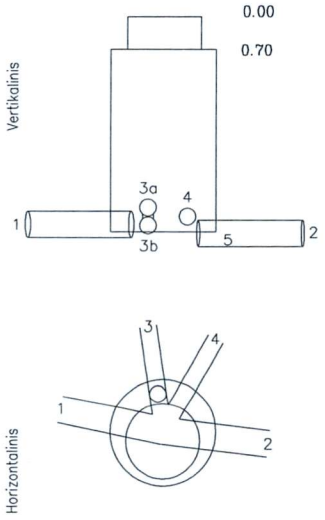

PRIRIŠIMO BRĖŽINYS

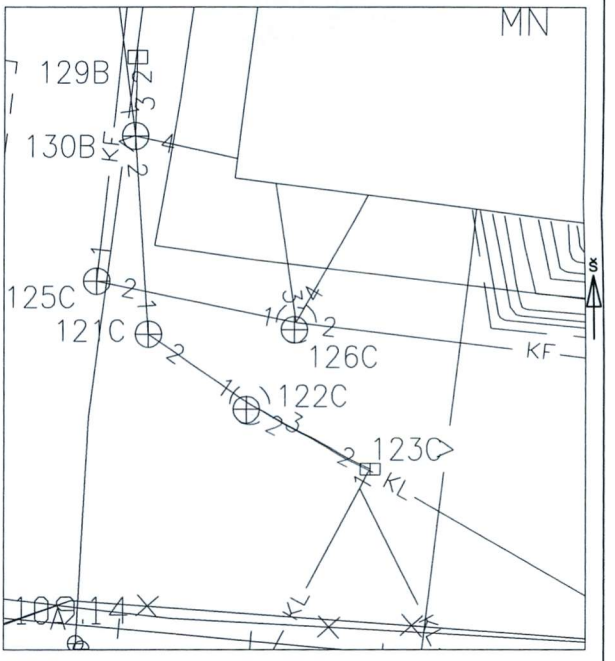

Pavadinimas		Medžiaga	Diametras	Atstumas nuo dangčio		Altitudės
Dangtis		Ketus	650			109.83
Žemė				0.00		109.83
Sienos		g/b				
Dugnas		Betonas	1500	4.00		105.83
Vamzdžiai	Nr. 1	PVC	250	Viršus		
				Apačia	4.11	105.72
	Nr. 2	PVC	250	Viršus		
				Apačia	4.12	105.71
	Nr. 3a	PVC	160	Viršus		
				Apačia	3.70	106.13
	Nr. 3b	PVC	160	Viršus		
				Apačia	4.04	105.79
	Nr. 4	PVC	160	Viršus		
				Apačia	4.20	105.63
	Nr. 6			Viršus		
				Apačia		
	Nr. 7			Viršus		
				Apačia		
	Nr. 8			Viršus		
				Apačia		

Lipynės 14 (medžiaga, kiekis)

Ar yra vandens

Ar yra dujų

Pastabos X = 6063380.30; Y = 582794.33

LAS07

UAB "GEOMANAI"

Objekto nr.

Sudarė	Parašas	D.Katilius Pavardė
Patikrino	Parašas	Pavardė

2017-08-01

(Įrenginio tyrinėjimo data)