188 ITI Nr. 91

| Fekalinė | Kanal | Nr. ( 9 ) 151a KORTELĖ |
|---|---|---|
| (Komunikacija) | (Įrenginio pavadinimas) | |
| Vilnius | Eiokševičiaus | III-D-10 3819 |
| (Miestas) | (Gatvė) | (Planšeto nomenklatūra) |

ŠULINIO PIŪVIAI (Matmenys duoti m)

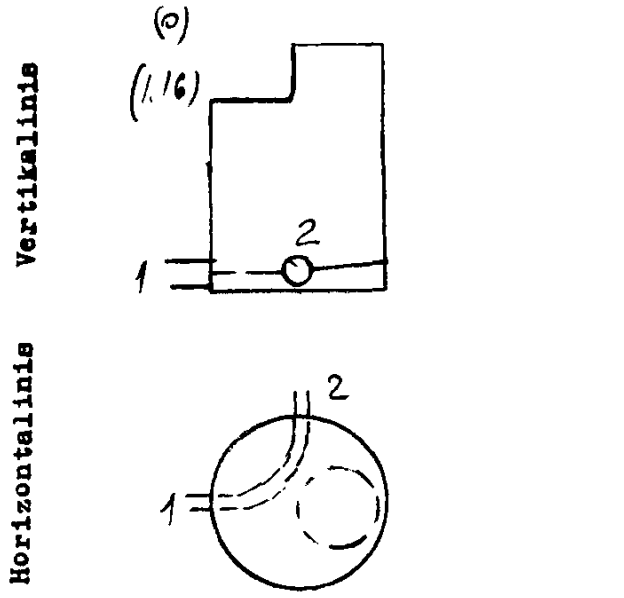


PRIRIŠIMO BRĖŽINYS

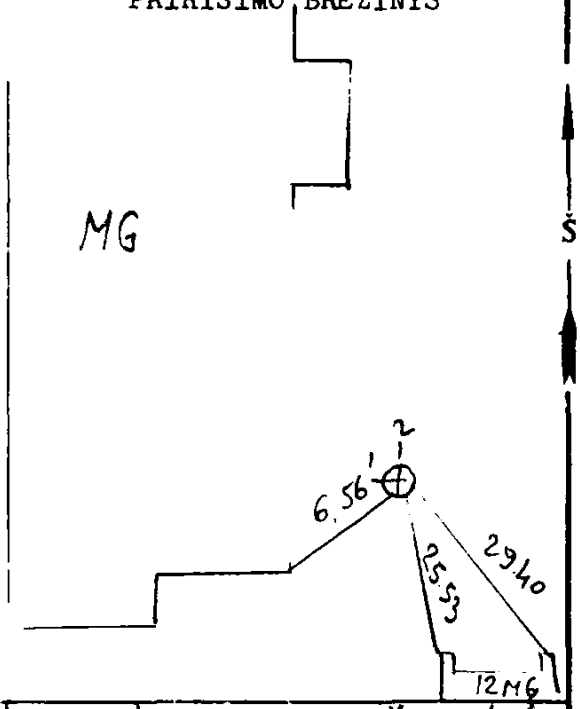


| Pavadinimas | | Medžiaga | Diametras | Atstumas nuo dangčio | | Altitudės |
|---|---|---|---|---|---|---|
| Dangtis | | ketin | 0.65 | | | 110.30 |
| Žemė | | gr. | | 0.00 | | 110.30 |
| Sienos | | bet. | | | | |
| Dugnas | | bet. | 1.00 | 3.42 | | 106.88 |
| Vamzdžiai | Nr. 1 | ketin | 100 | Viršus | | |
| | | | | Apačia | 3.48 | 106.82 |
| | Nr. 2 | keram | 150 | Viršus | | |
| | | | | Apačia | 3.48 | 106.82 |
| | Nr. 3 | | | Viršus | | |
| | | | | Apačia | | |
| | Nr. 4 | | | Viršus | | |
| | | | | Apačia | | |
| | Nr. 5 | | | Viršus | | |
| | | | | Apačia | | |
| | Nr. 6 | | | Viršus | | |
| | | | | Apačia | | |
| | Nr. 7 | | | Viršus | | |
| | | | | Apačia | | |

Lipynės ....7 metal....
(Medžiaga, kiekis)

Ar yra vandens? ....–....

Ar yra dujų? ....–....

Pastabos .....

.....

.....

Inžinerinių tyrinėjimų INSTITUTAS

Objekto Nr. 81-3/..1969.

| | | |
|---|---|---|
| Sudarė | (parašas) | (pavardė) Petrauskas |
| Patikrino | (parašas) | (pavardė) |

1981. m. 12 mėn. 4 d.
(Įrenginio tyrinėjimo data)

Sp. ITI 15000 181-78