Buitinės nuotekos	šulinys	Nr. (–) 147 KORTELĖ
(Komunikacija)	(Įrenginio pavadinimas)	111–C–9
Vilnius	Linkmenų	76/32–0108
(Miestas)	(Gatvė)	(Planšeto nomenklatūra)

ŠULINIO PJŪVIAI (m.)

PRIRIŠIMO BRĖŽINYS

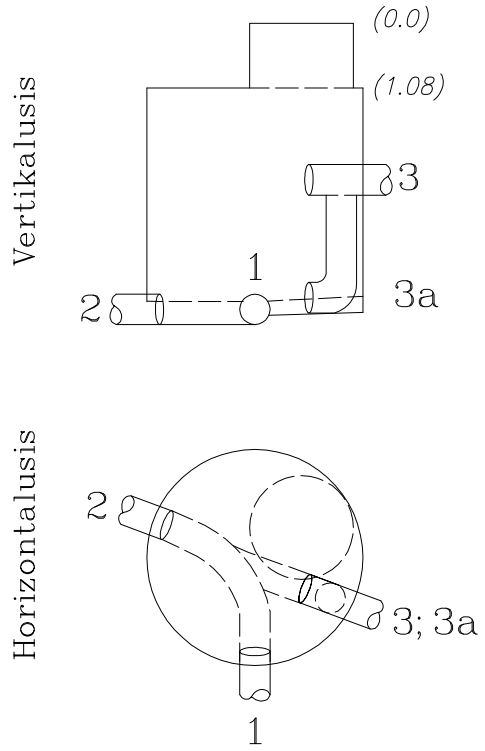

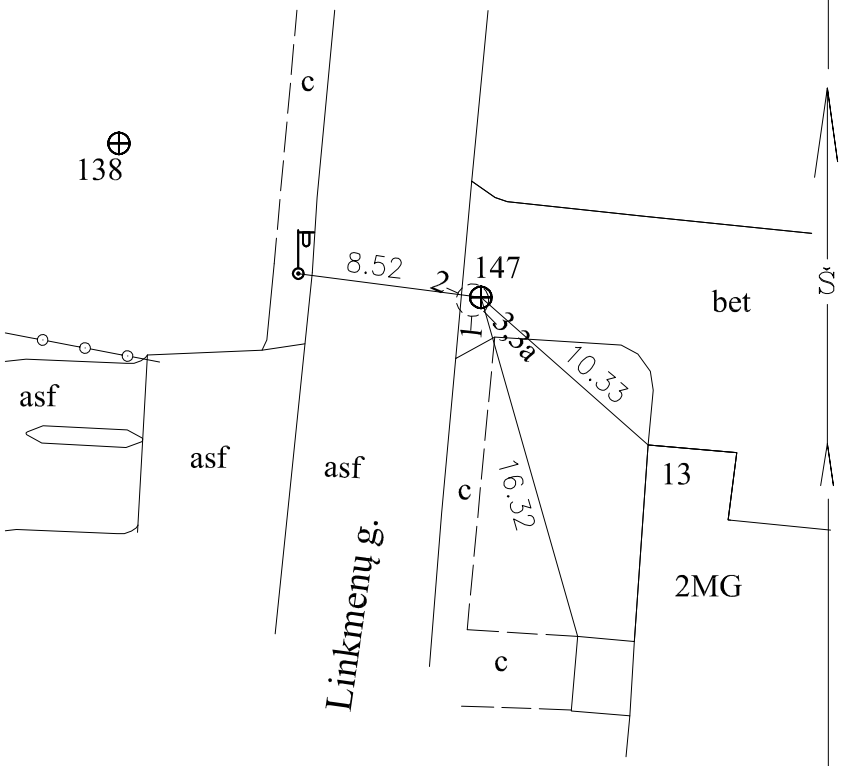

Pavadinimas		Medžiaga	Diametras	Atstumas nuo dangčio (m.)		Altitudė
Dangtis		ket.	640			108.54
Žemė				0		108.54
Sienos		bet.				
Dugnas		bet.	1500	3.70		104.84
Vamzdžiai	Nr.1	Ker.	150	Viršus		
				Apačia	3.97	104.57
	Nr.2	PE	200	Viršus		
				Apačia	4.04	104.50
	Nr.3	PVC	200	Viršus		
				Apačia	1.75	106.79
	Nr.3a	PVC	200	Viršus		
				Apačia	3.68	104.86
	Nr.5			Viršus		
				Apačia		
	Nr.6			Viršus		
				Apačia		
	Nr.7			Viršus		
				Apačia		
	Nr.8			Viršus		
				Apačia		

Lipynės 14 met. (medžiaga, kiekis)

Ar yra vandens? nėra

Ar yra dujų? nėra

Pastabos: nėra

X=6063612.55
Y=581864.64

Aukščių sistema– LAS07

A. Diskos I.Į.

Objekto Nr. 182407

Sudarė	(parašas)	A. DISKA (pavardė)
Patikrino	(parašas)	(pavardė)

2020–05
(kortelės sudarymo data)