Vandentiekio šulinio Nr. KORTELĖ 81		III-C-8
(įrenginio pavadinimas)	(plane)	(planšeto nomenklatūra)
	Vilnius	
(Šul. pastatymo vietai)	(miestui)	(gatvei)

ŠULINIO PJŪVIAI:

Vertikalinis

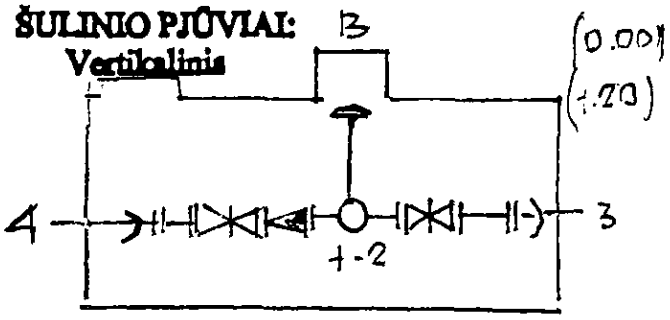

Horizontalinis

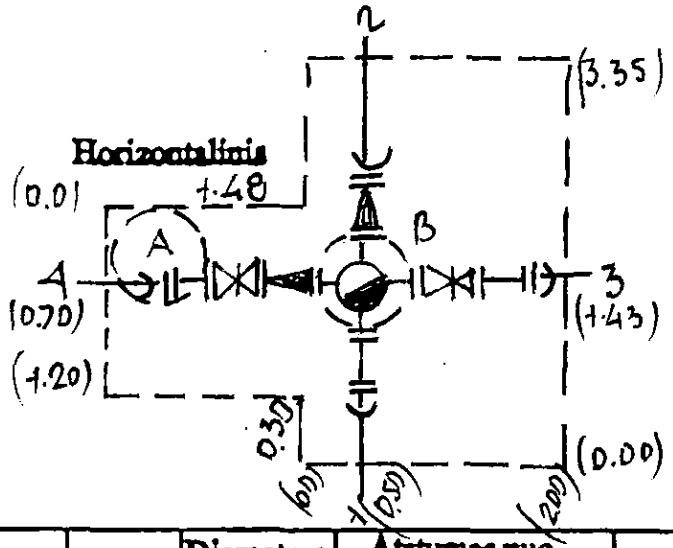

Pririišimo brėžinys

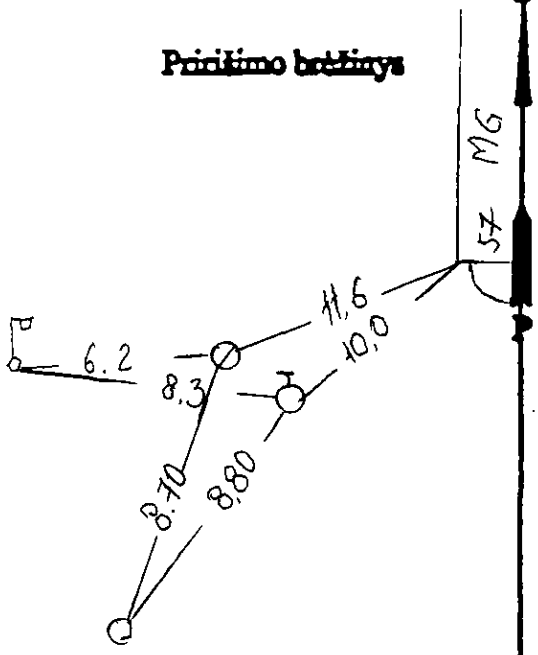

Pavad.		Medž	Diametras mm.	Atstumas nuo dangčio m.		Altitudės m.	
Dangtis		bet.	650			+14.74	Lipynės ____ (medžiaga, kiekis)
Žemė				0.0		+14.74	Ar yra vandens? ____
Sienos		bet.					Ar yra dujų ____
Dugnas		bet	3.35×2.00	2.94		+11.80	
VAMZDŽIAI	Nr.1	ket	200	Viršus	2.68	+12.07	
				Apačia			
	Nr.2	ket	150	Viršus	2.68	+12.07	
				Apačia			Objektas
	Nr.3	ket	200	Viršus	2.68	+12.07	Sudarė: Petrauskas (pavardė) Kęk (parašas)
				Apačia			
	Nr.4	ket	50	Viršus	2.68	+12.07	Patikrino: (pavardė) (parašas)
				Apačia			
	Nr.5			Viršus			2004.9 (kortelės sudarymo data)
				Apačia			