Vandentiekio šulinio Nr. KORTELĖ 81		III-C-8
(įrenginio pavadinimas)	(plano)	(planšeto nomenklatūra)
Vilnius		
(Šul. pastatymo vietoj)	(miestas)	(gatvė)

ŠULINIO PJŪVIAI:

Vertikalinis

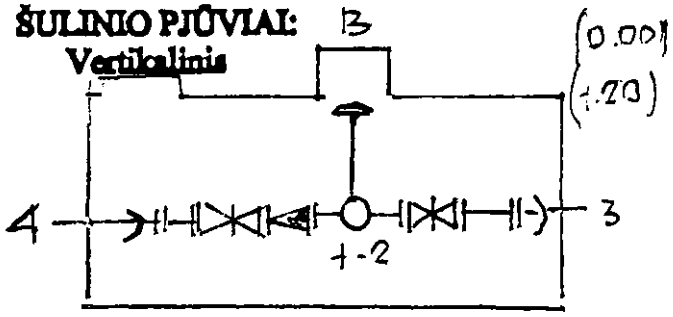

Horizontalinis

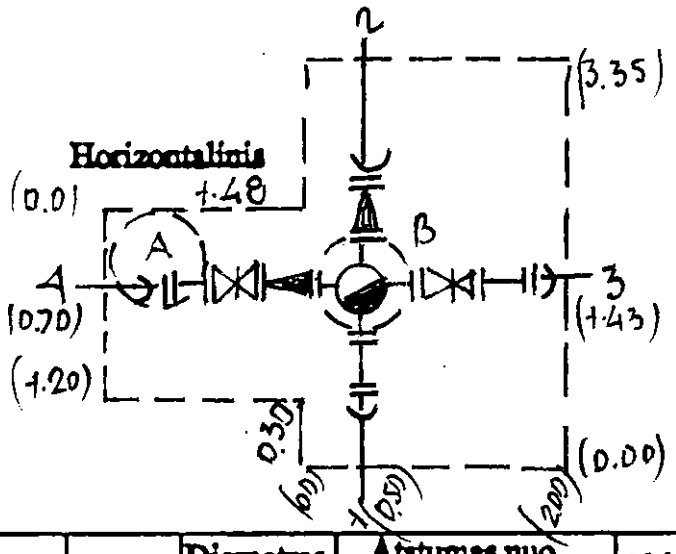

Pririišimo brėžinys

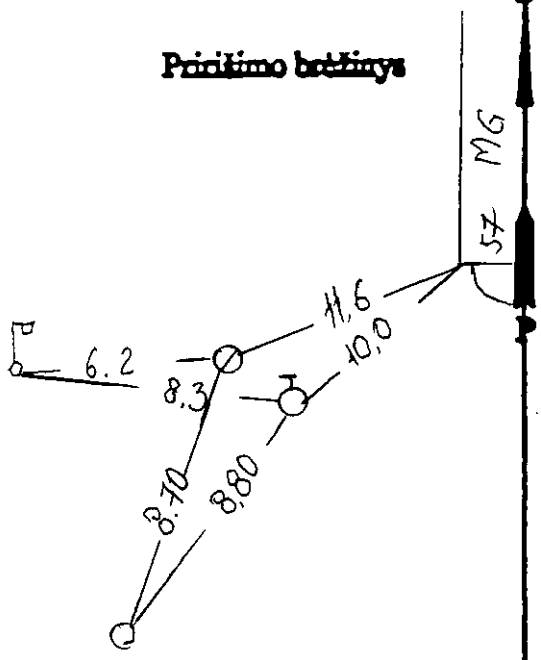

Pavad.		Medž	Diametras mm.	Atstumas nuo dangčio m.		Altitudės m.
Dangtis		kot.	650			+14.74
Žemė				0.0		+14.74
Sienos		bet.				
Dugnas		bet	3.35×2.00	2.94		+11.80
VAMZDŽIAI	Nr.1	ket	200	Viršus	2.68	+12.07
				Apačia		
	Nr.2	ket	150	Viršus	2.68	+12.07
				Apačia		
	Nr.3	ket	200	Viršus	2.68	+12.07
				Apačia		
	Nr.4	ket	50	Viršus	2.68	+12.07
				Apačia		
	Nr.5			Viršus		
				Apačia		

Lipynės _____ (medžiaga, kiekis)

Ar yra vandens? _____

Ar yra dujų _____

Objektas

Sudarė	Petrauskas	[illegible]
	(pavardė)	(parašas)
Patikrino		
	(pavardė)	(parašas)

2004.0
(kortelės sudarymo data)