ITI Nr. 9'a

Fek kanalizacija (Komunikacija) | Šulinys (Įrenginio pavadinimas) | Nr. (14) ~~232~~ 242 KORTELĖ

Vilnius (Miestas) | Žalgirio (Gatvė) | ~~2736~~ III-C-7 (Planšeto nomenklatura)

ŠULINIO PIŪVIAI (Matmenys duoti m)

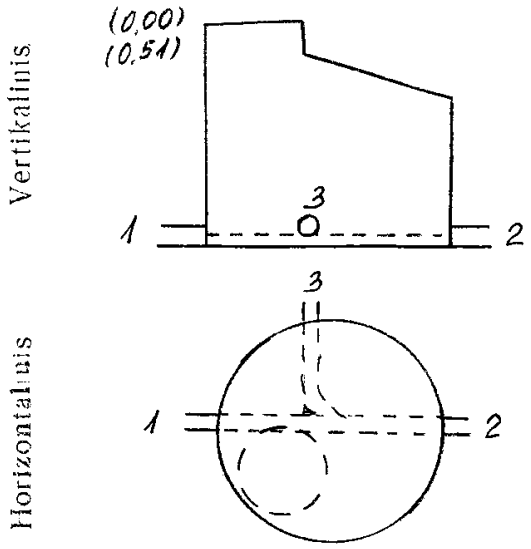


PRIRIŠIMO BRĖŽINYS

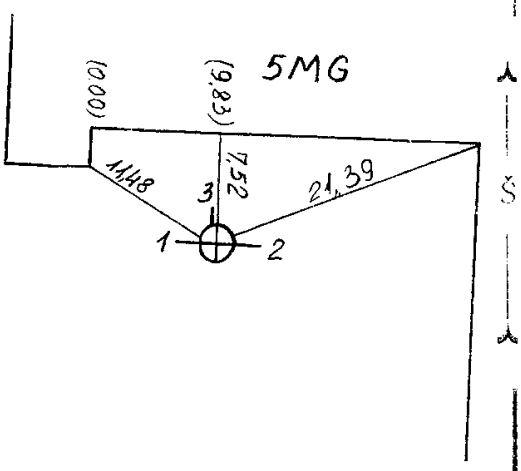


| Pavadinimas | | Medžiaga | Diametras | Atstumas nuo dangčio | | Altitudės |
|---|---|---|---|---|---|---|
| Dangtis | | špiž | 650 | | | 109,18 |
| Žemė | | žemė | | 0,00 | | 109,18 |
| Senos | | bet | | | | |
| Dugnas | | bet | 1,0 | 1,76 | | 107,42 |
| Vamzdžiai | Nr. 1 | ker | 200 | Viršus | | |
| | | | | Apačia | 1,97 | 107,21 |
| | Nr. 2 | ker | 200 | Viršus | | |
| | | | | Apačia | 1,98 | 107,20 |
| | Nr. 3 | špiž | 100 | Viršus | | |
| | | | | Apačia | 1,81 | 107,27 |
| | Nr. 4 | | | Viršus | | |
| | | | | Apačia | | |
| | Nr. 5 | | | Viršus | | |
| | | | | Apačia | | |
| | Nr. 6 | | | Viršus | | |
| | | | | Apačia | | |
| | Nr. 7 | | | Viršus | | |
| | | | | Apačia | | |

Lipynės 2 (Medžiaga, kiekis)

Ar yra vandens? nėra

Ar yra dujų? nėra

Pastabos

Inžinerinių tyrinėjimų INSTITUTAS

Objekto Nr. 01-3/754

Sudarė (parašas) Šečkus (pavardė)

Patikrino (parašas) (pavardė)

1976 m. IX mėn. 8 d.

(Įrenginio tyrinėjimo data)

Biržai, 2075, 15000—75