3735 III-C-6

Forma T №—1

Šul. №№ 50 / ~~244~~	243	Kanalizacija	Rajonas / Gatvė Žalgirio	Užsakymo № 06-N-2100	19 m.	Vilnius

Šulinio brėžinys
~~MI:25~~; MI : 50

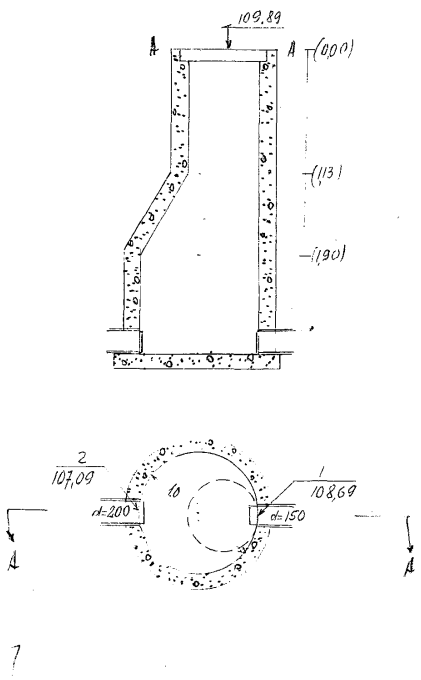

7

Altitudės

Dangtis	Grioveliai		Vamzdis	
	įėjimas	išėjimas	prijung. №	prijung. №
109.89	108.69	107.09		

PRIRIŠIMAS

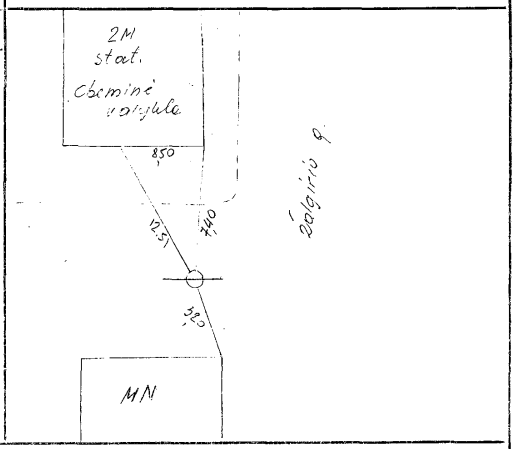

APRAŠYMAS

Šulinio medžiaga ir stovis

Dangtis ketaus

Sienos betono

Dugnas betono

Lipynės 5

Esamo vandens kiekis

Esamų dujų kiekis

Šulinys pastatytas 19 m.

VAMZDŽIAI

Įėjimas		Išėjimas		Prijungimo Nr.		Prijungimo Nr.	
d.	medž.	d.	medž.	d.	medž.	d.	medž.
150	ket	200	ket				

Vilniaus m. VK PTK Tyrinejimų skyrius

Objektas: Žalgirio g. cbeminis vonjulos išpilti. mont. aukc.

Invent. №	Sk. viršininkas	
	Sk. vyr. inžinierius	
Data	Vykdė	Gudinė
	Braižė	
	Tikrino	

Laikraščių ir žurnalų leid. sp. Užs. Nr. 4896.1.60.3000