3735 III-C-6

Forma T №—1

Šul. №№ 2 ~~102~~	221	Kanalizacija	Rajonas / Gatvė Žalgirio	Užsakymo № 70 Nr 183	19 m.	Vilnius

Šulinio brėžinys
~~MI:25~~; MI:50

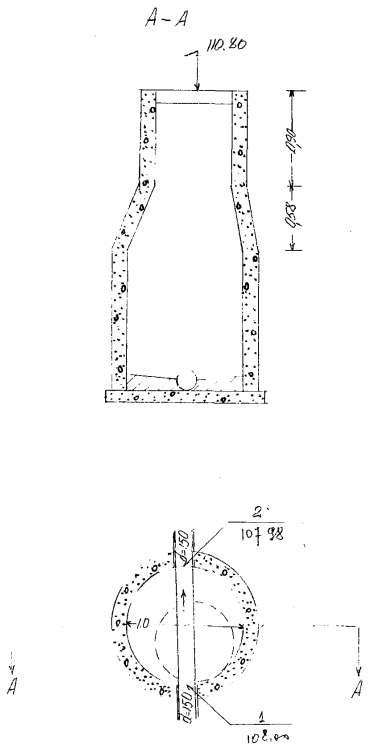

Altitudės

Dangtis	Grioveliai		Vamzdis	
	įėjimas	išėjimas	prijung. №	prijung. №
110,80	108.00	107.98		

PRIRIŠIMAS

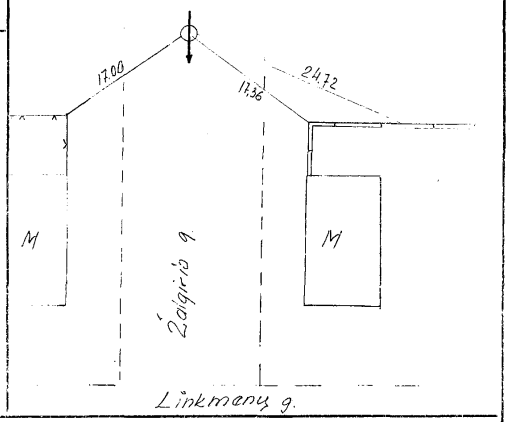

APRAŠYMAS

Šulinio medžiaga ir stovis	VAMZDŽIAI							
	Įėjimas		Išėjimas		Prijungimo Nr.		Prijungimo Nr.	
	d.	medž.	d.	medž.	d.	medž.	d.	medž.
Dangtis ketaus								
Slenos betono	150	ker	150	ker				
Dugnas betono								
Lipynės 4								
Esamo vandens kiekis nėra								
Esamų dujų kiekis nėra								
Šulinys pastatytas 196 m.								

Vilniaus m. VK PTK Tyrinėjimų skyrius

Objektas: Linkmenų g. 11 gamyb. įmonių kombinato kanalizacijos išpild. nuotr.

Invent. №	Sk. viršininkas		
	Sk. vyr. inžinierius		
Data	Vykdė	E. Gudobienė	
	Braižė		
	Tikrino		

Laikraščių ir žurnalų leid. sp. Užs. Nr. 4896.1.60.3000