Buitinės nuotekos (Komunikacija) | Šulinys (įrenginio pavadinimas) | Nr.(__) 245 KORTELĖ

Vilnius (Miestas) | Širvintų g. (Gatvė) | 111-C-3 (76/32-0070) (Planšeto nomenklatūra)

ŠULINIO PJŪVIAI (Matmenys duoti m)

Vertikalinis

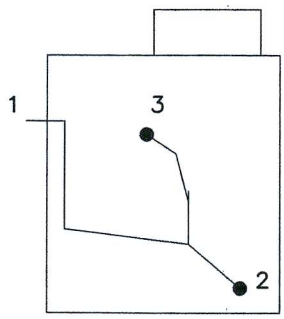

Horizontalinis

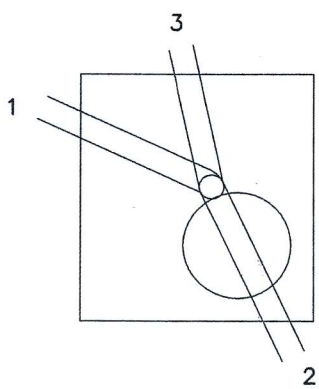

PRIRIŠIMO BRĖŽINYS

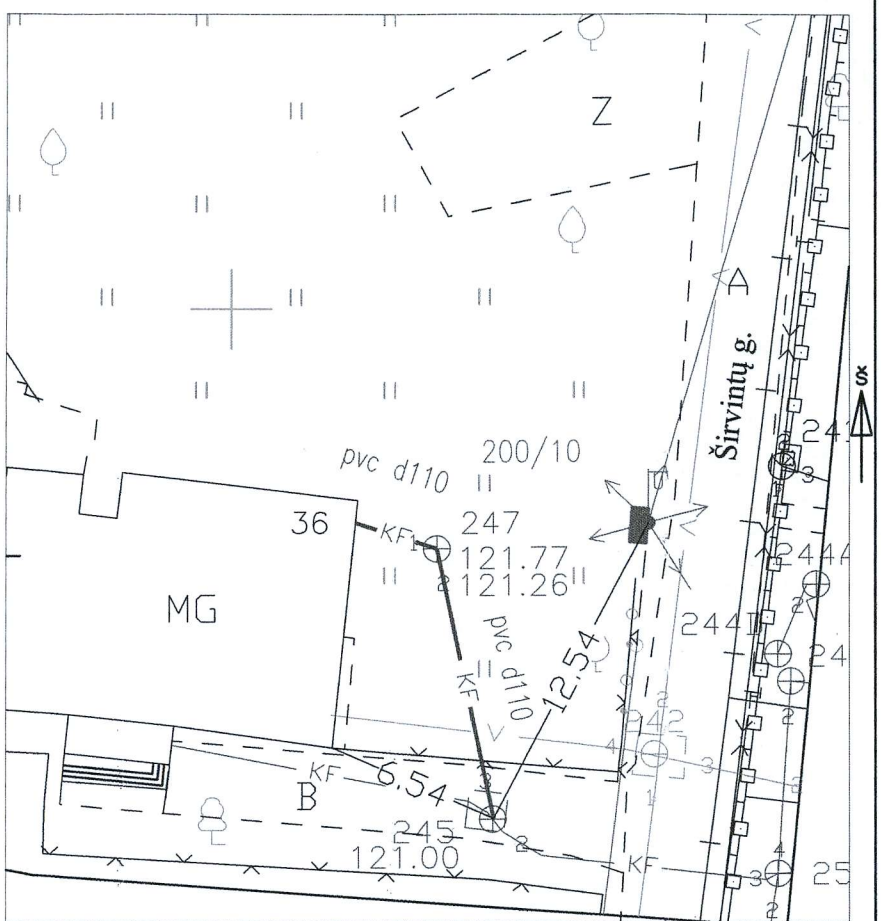

Pavadinimas		Medžiaga	Diametras	Atstumas nuo dangčio		Altitudės
Dangtis		Ketus	650			121.00
Žemė		Cementas		0.00		121.00
Sienos		Betonas				
Dugnas		Betonas	1.43x1.45	1.79		119.21
Vamzdžiai	Nr. 1	PVC	110	Viršus	0.80	120.20
				Apačia	0.91	120.09
	Nr. 2	PVC	110	Viršus	1.50	119.50
				Apačia	1.61	119.39
	Nr. 3	PVC	110	Viršus	0.90	120.10
				Apačia	1.01	119.99
	Nr. 4			Viršus		
				Apačia		
	Nr. 5			Viršus		
				Apačia		
	Nr. 6			Viršus		
				Apačia		
	Nr. 7			Viršus		
				Apačia		
	Nr. 8			Viršus		
				Apačia		

Lipynės – (medžiaga, kiekis)

Ar yra vandens –

Ar yra dujų –

Pastabos X = 6064040.10; Y = 582369.08

Objekto nr.

Sudarė		E. Galdikas
	Parašas	Pavardė
Patikrino		
	Parašas	Pavardė

2017 m. rugpjūčio 22 d.
(įrenginio tyrinėjimo data)