Buit. ir gamyb. nuot. tink.
(Komunikacija)

Nuotekų kanalizacijos šulinys
(įrenginio pavadinimas)

Nr.(111-C-3) 199a KORTELĖ

Vilnius (Miestas) | Utenos g. (Gatvė) | 76/32-0070 (Planšeto nomenklatūra)

ŠULINIO PJŪVIAI (Matmenys duoti m)

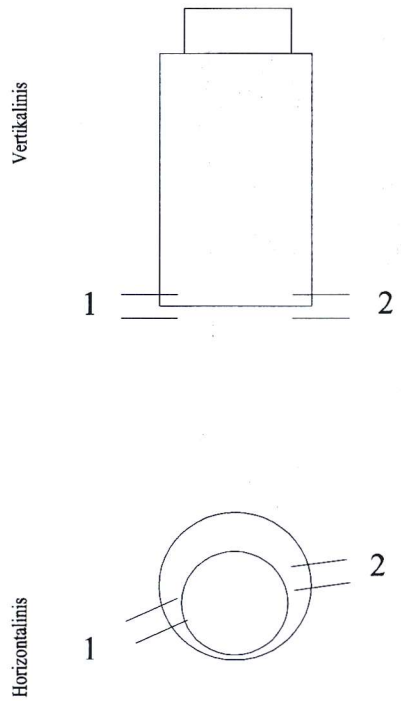

PRIRIŠIMO BRĖŽINYS

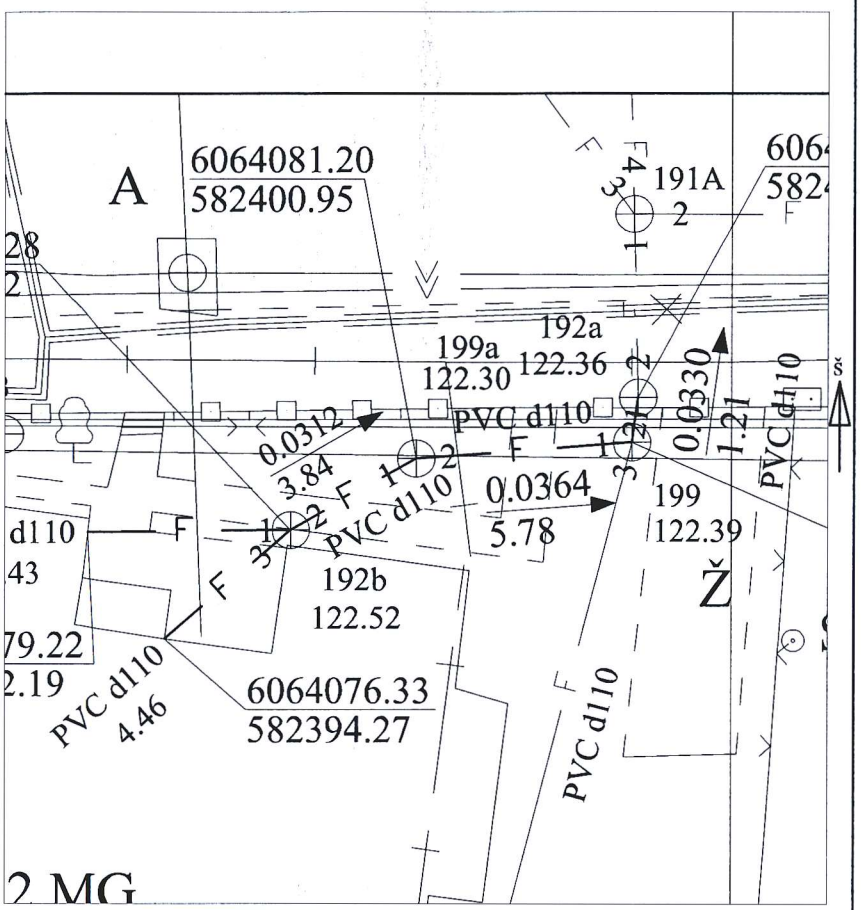

Pavadinimas		Medžiaga	Diametras	Atstumas nuo dangčio		Altitudės
Dangtis		Ketus	650			122.30
Žemė				0.39		121.91
Sienos		bet.				
Dugnas		bet.	1000	0.94		121.36
Vamzdžiai	Nr. 1	PVC	110	Viršus	0.91	121.39
				Apačia	1.02	121.28
	Nr. 2	PVC	110	Viršus	0.93	121.37
				Apačia	1.04	121.26
	Nr. 3			Viršus		
				Apačia		
	Nr. 4			Viršus		
				Apačia		
	Nr. 5			Viršus		
				Apačia		
	Nr. 6			Viršus		
				Apačia		
	Nr. 7			Viršus		
				Apačia		
	Nr. 8			Viršus		
				Apačia		

Lipynės
(medžiaga, kiekis)

Ar yra vandens

Ar yra dujų

Pastabos X = 6064081.20; Y = 582400.95

Aukščių sistema LAS 07

Geodezininkas Paulius Timinskas

Objekto nr.

Sudarė		Paulius Timinskas
	Parašas	Pavardė
Patikrino		
	Parašas	Pavardė

2016-10-14
(įrenginio tyrinėjimo data)