Fek.Kanalizacija	Nr. 160a KORTELĖ	111-C-16
(Įrenginio pavadinimas)	(planė)	(Planšeto nomenklatūra)
2012	Vilnius	Giedraičių
(Šulinio pastatymo metai)	(miestas)	(Gatvė)

ŠULINIO PJŪVIAI:

Vertikalinis

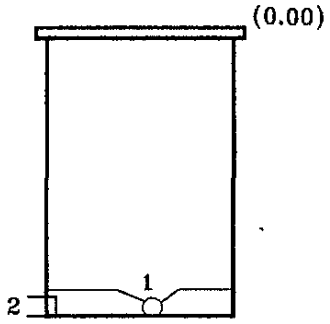

Horizontalinis

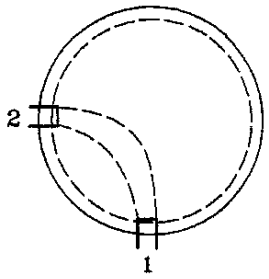

x= 6063313.97

y= 582433.16

Pririšimo brežinys

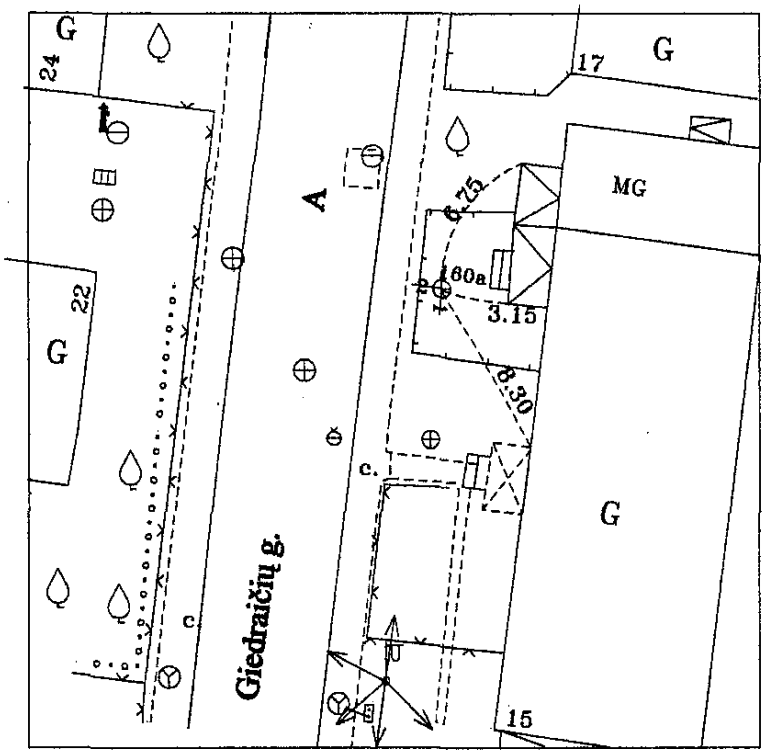

Pavad.	Medž.	Diametras (mm)	Atstumas nuo dangčio (m.)	Altitudės (m)
Dangtis	ket.	315	0.00	109.34
Žemė				109.22
Sienos	bet.			
Dugnas	bet.	315	1.60	107.74
VAMZDŽIAI Nr.1	PVC	110	Viršus / Apačia 1.75	107.59
Nr.2	PVC	110	Viršus / Apačia 1.75	107.59

Lipynės: nera (madžiaga,kiekis)

Ar yra vandens? nera

Ar yra dujų? nera

UAB"GEODEZINIAI TYRINEJIMAI"

Objektas

Sudarė	(pavardė)	(parašas)
Patikrino	(pavardė)	(parašas)

2012.08.

(Kortelės sudarymo data)