VANDENTIEKIS	SULINYS	111
(komunikacija)	(irenginys)	76/32-0130
VILNIUS	FINO g.	111-C-16
(miestas)	(gatve)	(plansetas)

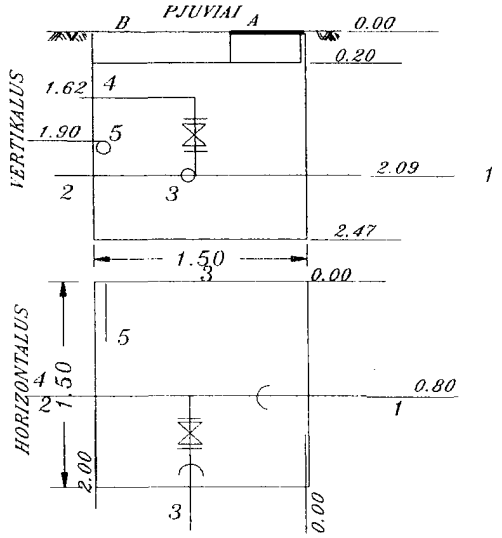

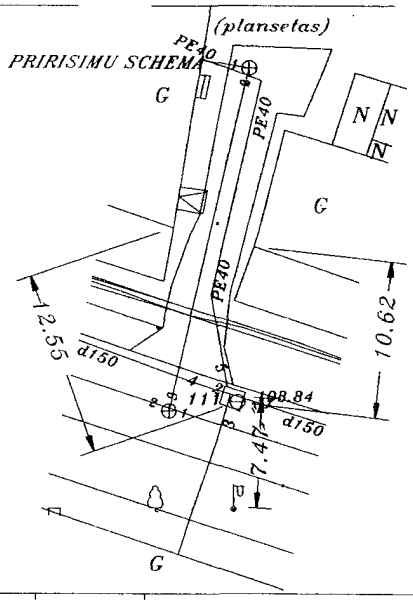

Pavadinimas		Medziaga	Diametras	Atstumai		H	
Dangtis		ket.	650			108.84	
							Ar yra vandens?
Sienos		plyt.					Lipynes 4
Dugnas		bet.	1.50*1.50	2.47		106.37	Pastabos
Vamzdziai	Nr.1	ket.	150	v.v.	2.09	106.75	
				v.a.			
	Nr.2	ket.	150	v.v.	2.09	106.75	
				v.a.			
	Nr.3	ket.	50	v.v.	2.11	106.73	
				v.a.			Objektas
	Nr.4	met.	32	v.v.	1.62	107.22	011-35488 / 1
				v.a.			
	Nr.5	PE	40	v.v.	1.90	106.94	Sudare R. LUCIUNAS
				v.a.			
	Nr.6			v.v.			Tikrino R. GIRCYS
				v.a.			
							2007 08