Forma 37-G

Šulinio [illegible] (Įrenginio pavadinimas)	Nr. (89) KORTELĖ (abrise)(plane) +34 114	~~3753~~ Planšetės nomenklatūra
(Įrenginio pastatymo metai)	m. Kaunas (Miestas)	m. Kuliepės 111-C-13 (gatvė)

ŠULINIO PIŪVIAI:
(matmenys duoti cm.)
Vertikalinis:

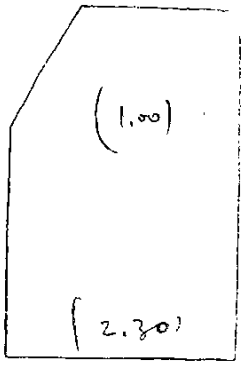

Horizontalinis:

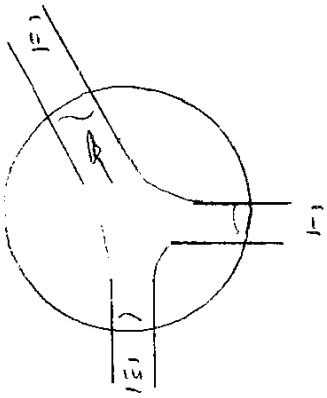

Pririšimo brėžinys:

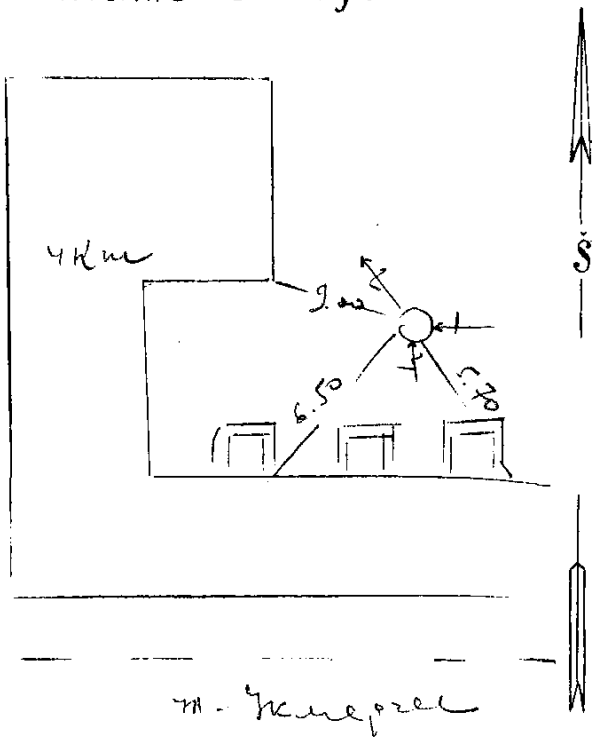

Pastabos

Pavadinimas		Medžiaga	Diametras mm	Atstumas nuo dangčio cm		Altitudės
Dangtis		m.				104.77
Žemė						
Sienos		bet.				
Dugnas		bet.				
Vamzdžiai	Nr.1	ker.	150	Viršus / Apačia	3.83	101.44
	Nr.2	ker.	150	Viršus / Apačia	3.37	101.40
	Nr.3	m.	100	Viršus / Apačia	3.36	101.41
	Nr.4			Viršus / Apačia		
	Nr.5			Viršus / Apačia		
	Nr.6			Viršus / Apačia		
	Nr.7			Viršus / Apačia		

Lipynės m. 6
(Medžiaga, kiekis)

Ar yra vandens? ne

Ar yra dujų? ne

MIESTŲ STATYBOS PROJEKTAVIMO INSTITUTAS

Objektas 37.90

Sudarė [illegible] [illegible]

Patikrino

196 9 m. 04 mėn. 15 d.
Kortelės sudarymo data