10

ITI Nr. 91[d]

FK	šulinio	Nr. (6) 5 KORTELĖ
(Komunikacija)	(Įrenginio pavadinimas)	
Vilnius	Zolgino	III-C-12
(Miestas)	(Gatvė)	(Planšeto nomenklatūra)

ŠULINIO PIŪVIAI (Matmenys duoti m)

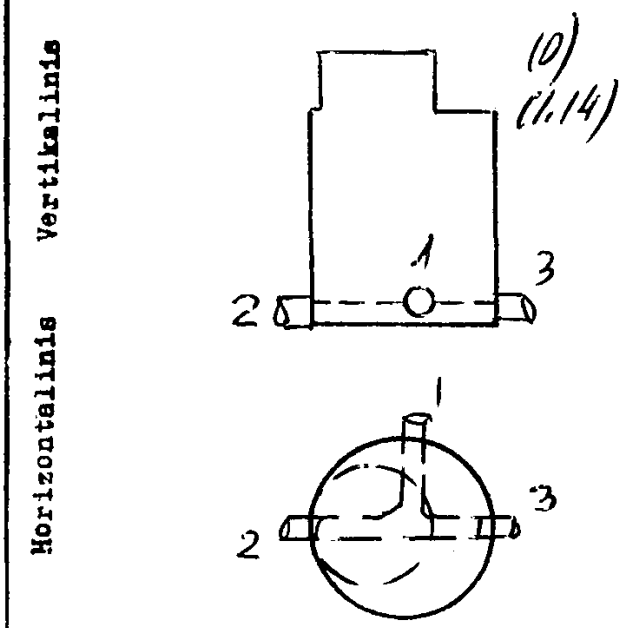

PRIRIŠIMO BRĖŽINYS

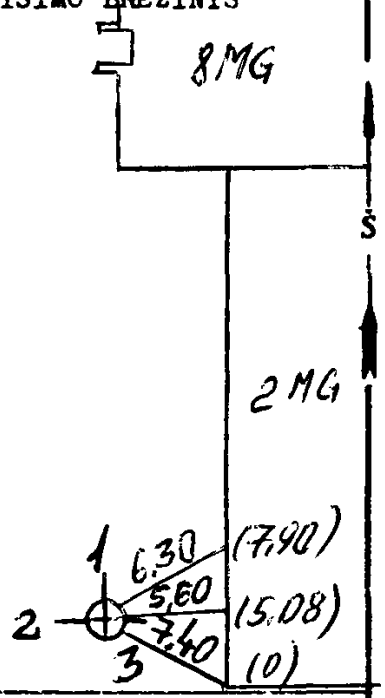

Pavadinimas		Medžiaga	Diametras	Atstumas nuo dangčio		Altitudės
Dangtis		ket.	650			109,44
Žemė				0,0		109,44
Sienos		bet.				
Dugnas		bet.	1000	2,17		107,27
Vamzdžiai	Nr. 1	ket	150	Viršus / Apačia	2,26	107,18
	Nr. 2	ket	150	Viršus / Apačia	2,26	107,18
	Nr. 3	ket	100	Viršus / Apačia	2,20	107,24
	Nr. 4			Viršus / Apačia		
	Nr. 5			Viršus / Apačia		
	Nr. 6			Viršus / Apačia		
	Nr. 7			Viršus / Apačia		

Lipynės ...3..... (Medžiaga, kiekis)

Ar yra vandens? .....

Ar yra dujų? .....

Pastabos .....

.....

.....

Inžinerinių tyrinėjimų INSTITUTAS

Objekto Nr. 24/23/2257..

Sudarė	(parašas)	Gikys (pavardė)
Patikrino	(parašas)	(pavardė)

1987 m. ...11.... mėn. 30 d.

(Įrenginio tyrinėjimo data)