Vandentiekio	*šulinys*	Nr. (__) **143** **KORTELĖ**
(Komunikacija)	(Įrenginio pavadinimas)	
Vilnius	*Daugėliškio*	*111 - C - 12*
(Miestas)	(Gatvė)	(Planšetės nomenklatūra)

ŠULINIO PJŪVIAI (Matmenys duoti m)

Vertikalinis

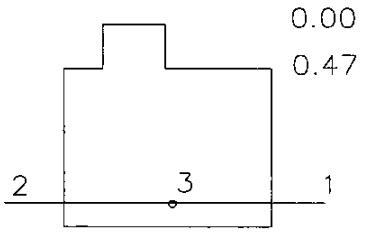

Horizontalinis

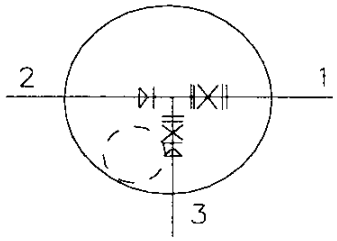

PRIRIŠIMO BRĖŽINYS

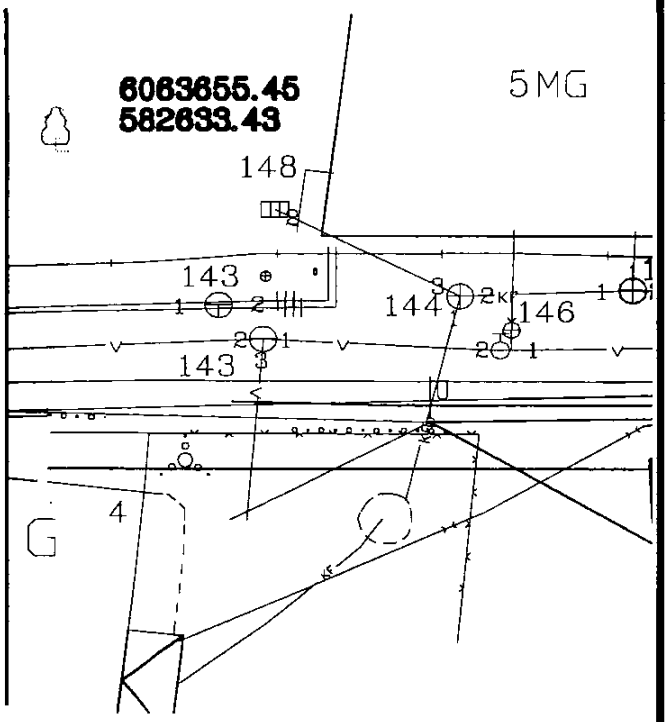

Pavadinimas		Medžiaga	Diametras	Atstumas nuo dangčio		Altitudė
Dangtis		*ket.*	*650*			*109,14*
Žemė				-		
Sienos		*bet.*				
Dugnas		*bet.*	*2000*	*2,15*		*106,99*
Vamzdžiai	Nr. 1	*ket.*	*100*	Viršus	*1,87*	*107,27*
				Apačia		
	Nr. 2	*ket.*	*100*	Viršus	*1,87*	*107,27*
				Apačia		
	Nr. 3	*ket.*	*75*	Viršus	*1,92*	*107,22*
				Apačia		
	Nr. 4			Viršus		
				Apačia		
	Nr. 5			Viršus		
				Apačia		
	Nr. 6			Viršus		
				Apačia		
	Nr. 7			Viršus		
				Apačia		

Lipynės *met. 5*
(Medžiaga, kiekis)

Ar yra vandens? _____

Ar yra dujų? _____

Pastabos _____

UAB "Geodeziniai matavimai"

Sudarė	(parašas)	*Važnevičius* (pavardė)
Patikrino	(parašas)	(pavardė)

2013.08.01
(Įrenginio tyrinėjimo data)