3738 III-C-11

Forma T №—1

Šul. №№ 33/132	Kanalizacija	Rajonas / Gatvė	Užsakymo № Nr. 2100	19 m.	Vilnius

Šulinio brėžinys
~~MI:25~~; MI:50

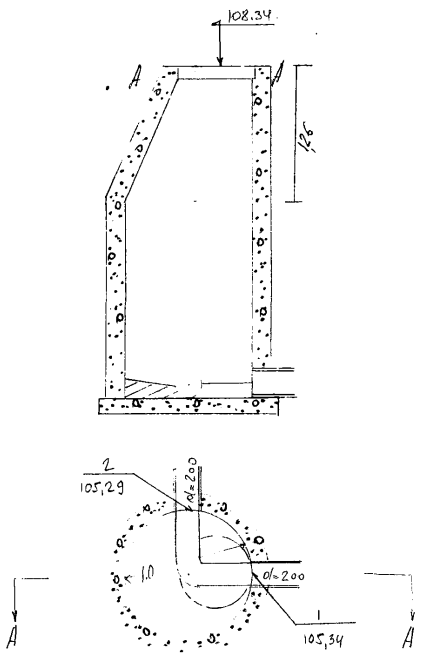

Altitudės

Dangtis	Grioveliai		Vamzdis	
	įėjimas	išėjimas	prijung. №	prijung. №
108,34	105,34	105,29		

PRIRIŠIMAS

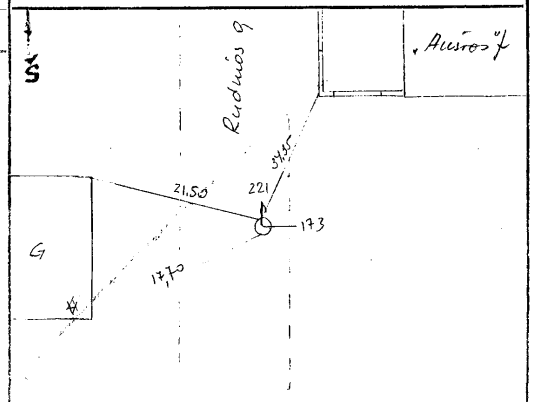

APRAŠYMAS

Šulinio medžiaga ir stovis	
Dangtis	betonas
Sienos	betonas
Dugnas	betonas
Lipynės	6
Esamo vandens kiekis	
Esamų dujų kiekis	
Šulinys pastatytas 19 m.	

VAMZDŽIAI

Įėjimas d.	Įėjimas medž.	Išėjimas d.	Išėjimas medž.	Prijungimo Nr. d.	Prijungimo Nr. medž.	Prijungimo Nr. d.	Prijungimo Nr. medž.
200	ker	200	ker				

Vilniaus m. VK PTK Tyrinejimų skyrius

Objektas: ~~[illegible]~~ Šulinio vagelio išpilo. rekonstrukc.

Invent. №			
	Sk. viršininkas		
	Sk. vyr. inžinierius		
Data	Vykdė	Smolinski	
	Braižė		
	Tikrino		

Laikraščių ir žurnalų leid. sp. Užs. Nr. 4896.1.00.3000