KF (komunikacija) | šulinys (įrenginio pavadinimas) | Nr. 226 | KORTELĖ

Vilnius (miestas) | S.Žukausko (gatvė) | 111- B - 15 (planšeto nomenklatūra)

Šulinio pjūviai

Vertikalinis

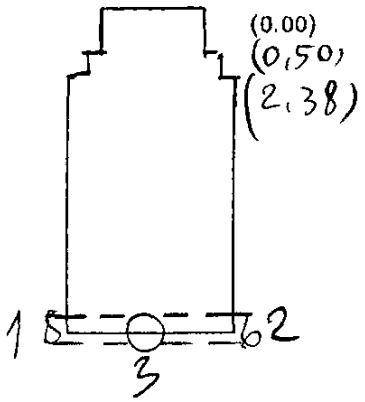

Horizontalinis

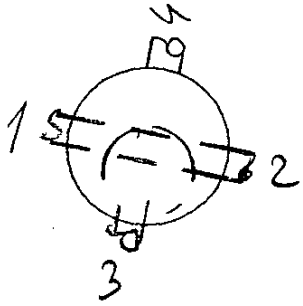

Pririšimo brėžinys

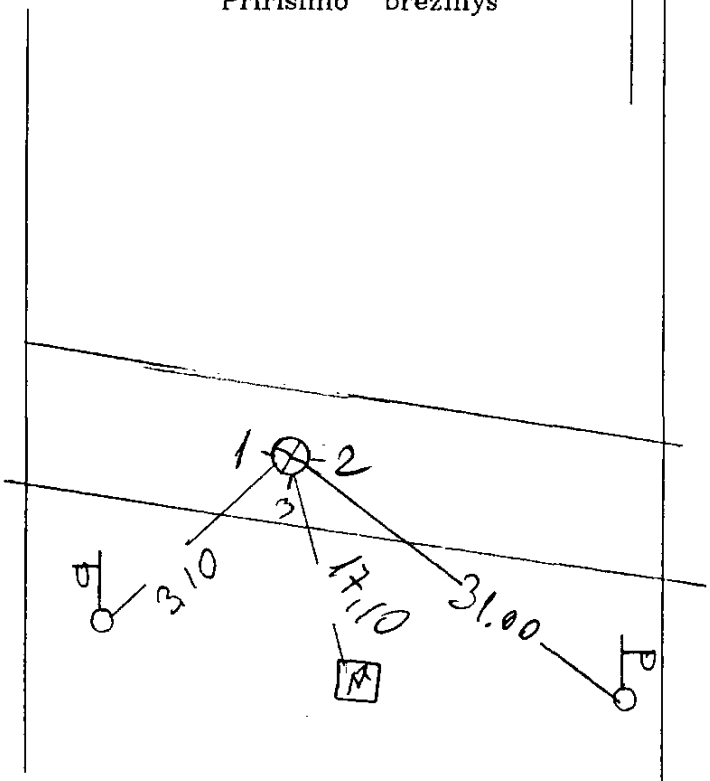

Pavadinimas		Medžiaga	Diametras, mm	Atstumas nuo dangčio, m		Altitudės
Dangtis		ketus	650			123,12
Žemė						
Sienos		g./b.				
Dugnas		bet.	1500		3,90	119,22
Vamzdžiai	1	PVC	400	Viršus		
				Apačia	4,35	118,68
	2	PVC	400	Viršus		
				Apačia	4,35	118,68
	3	PVC	315	Viršus		
				Apačia	4,15	118,88
	4	PVC	250	Viršus		
				Apačia	4,15	118,88
				Viršus		
				Apačia		
				Viršus		
				Apačia		
				Viršus		
				Apačia		

Lipynės 12 (medžiaga, kiekis)

Ar yra vandens? ...-...

Ar yra dujų? ...-...

Pastabos .....

J.Šalkausko
personalinė įmonė
8 286 80075

Objektas:

Sudarė B.Karvelis (v. pavardė) (parašas)

Patikrino J.Šalkauskas (v. pavardė) (parašas)

2005 05 (įrenginio tyrinėjimo data)