ITI Nr. 91[d]

Vandentiekis (Komunikacija)	šulinio (Įrenginio pavadinimas)	Nr. (4) 164 KORTELĖ
Vilnius (Miestas)	Tarybų (Gatvė)	111-A-8 (Planšeto nomenklatūra)

ŠULINIO PIOVIAI (Matmenys duoti m)

Vertikalinis

Horizontalinis

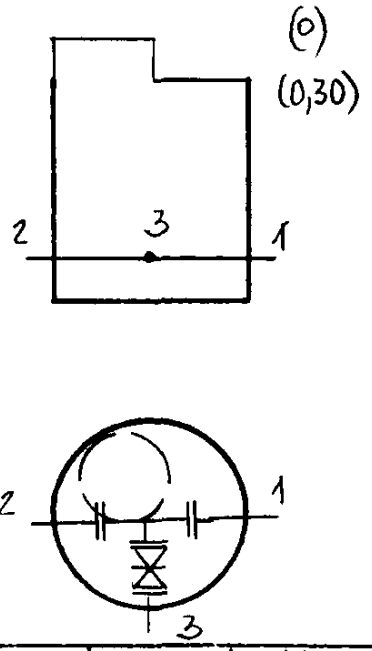

PRIRIŠIMO BRĖŽINYS

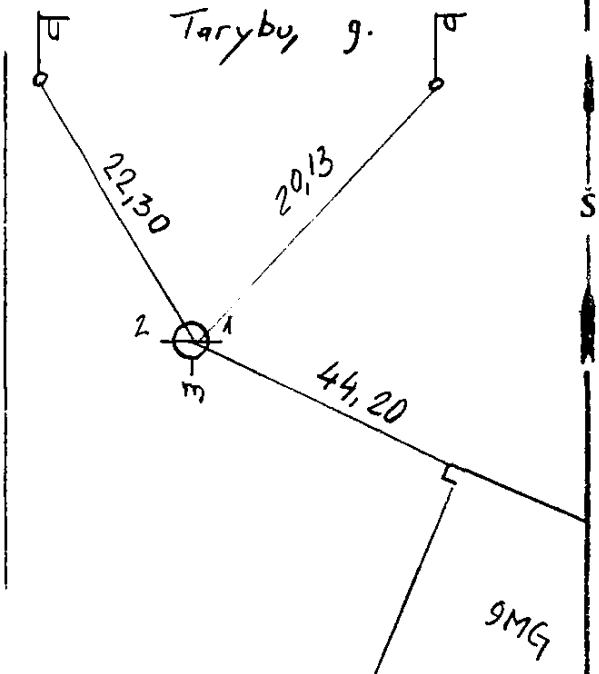

Pavadinimas		Medžiaga	Diametras	Atstumas nuo dangčio		Altitudės
Dangtis		ket.	650			113.78
Žemė				0		113.78
Sienos		bet.				
Dugnas		bet.	2000	2,96		110.82
Vamzdžiai	Nr. 1	pl.	500	Viršus	2,16	111,62
				Apačia		
	Nr. 2	pl.	500	Viršus	2,16	111.62
				Apačia		
	Nr. 3	pl.	200	Viršus	2,35	111.43
				Apačia		
	Nr. 4			Viršus		
				Apačia		
	Nr. 5			Viršus		
				Apačia		
	Nr. 6			Viršus		
				Apačia		
	Nr. 7			Viršus		
				Apačia		

Lipynės ...kopėčios... (Medžiaga, kiekis)

Ar yra vandens? ...—...

Ar yra dujų? ...—...

Pastabos .....

Inžinerinių tyrinėjimų INSTITUTAS

Objekto Nr. 01-31/4122

Sudarė	(parašas)	Černiavska (pavardė)
Patikrino	(parašas)	(pavardė)

19.89 m. 02 mėn. 21 d.
(Įrenginio tyrinėjimo data)

Patikrinta. V. Kuprin 1990.III

Sp. ITI 87