Buitinės nuotekos	Šulinys	Nr. (-) 3 KORTELĖ
(Komunikacija)	(Įrenginio pavadinimas)	
Vilnius	Kolektyvo g.	111-A-2
(Miestas)	(Gatvė)	(Planšeto nomenklatūra)

ŠULINIO PJŪVIAI (Matmenys duoti m)

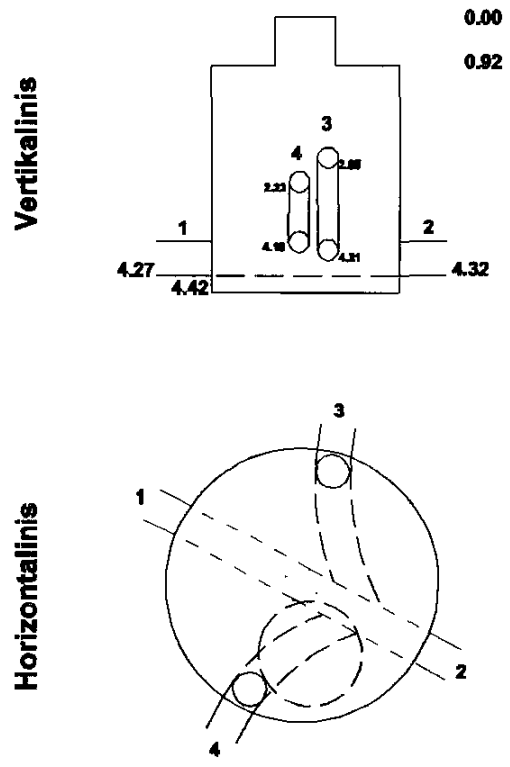

PRIRIŠIMO BRĖŽINYS

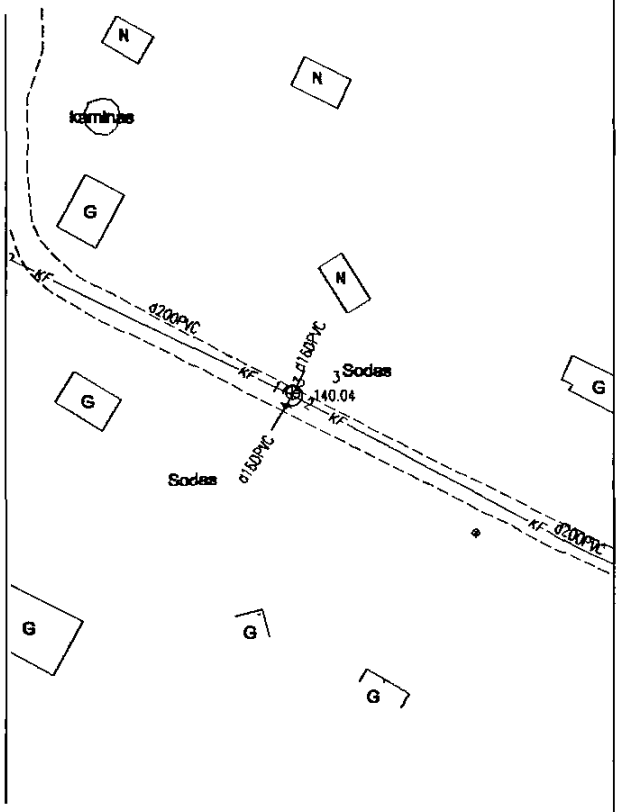

Pavadinimas		Medžiaga	Diametras	Atstumas nuo dangčio		Altitudės
Dangtis		Ketus	650			140.04
Žemė		Gruntas				140.04
Sienos		Bet.				
Dugnas		Bet.	1500	4.42		135.62
Vamzdžiai	Nr.1	PVC	200	Viršus		
				Apačia	4.32	135.72
	Nr.2	PVC	200	Viršus		
				Apačia	4.27	135.77
	Nr.3	PVC	160	Viršus		
				Apačia	2.05	137.99
	Nr.4	PVC	160	Viršus		
				Apačia	2.23	137.81
	Nr.5			Viršus		
				Apačia		
	Nr.6			Viršus		
				Apačia		
	Nr.7			Viršus		
				Apačia		
	Nr.8			Viršus		
				Apačia		

Lipynės 11

Ar yra vandens?

Ar yra dujų?

Pastaboos

Koordinatės X= 6065237.59

Y= 581937.14

GEOTECHA

Objekto Nr.:

Sudarė		Tomas Valaitis
		V.Pavardė
Patikrino		D. Šimanskas
		V.Pavardė

2013.05.06

(Įrenginio tyrinėjimo data)