FK (gesinimo) 47 KORTELĖ		111-A-14
įrenginio pavadinimas)	(plane) 2	(planšeto nomenklatūra)
2008	Vilnius	Durpių
Šul.pastatymo metai)	(miestas)	(gatvė)

ŠULINIO PJŪVIAI:
Vertikalinis

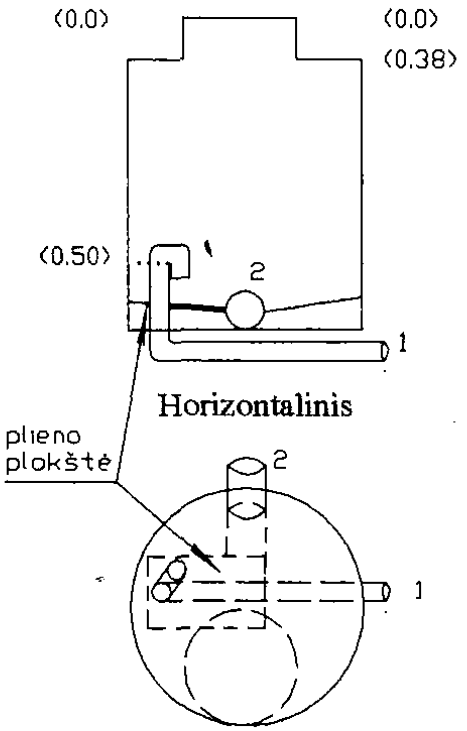

Pririšimo brėžinys:

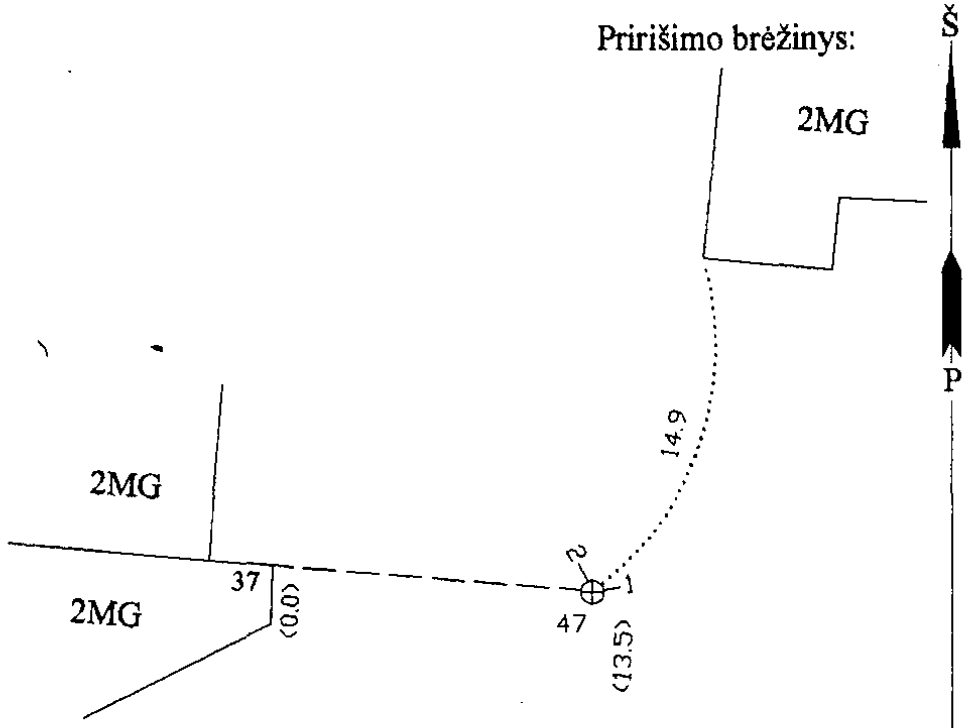

Pavad.		Medž	Diametras mm.	Atstumas nuo dangčio m.		Altitudės m.
Dangtis		ket.	650			113.54
Žemė				0.0		113.54
Sienos		bet.				
Dugnas		bet.	1000	0.78		112.76
VAMZDŽIAI	Nr.1	pe	50	Viršus		
				Apačia	0.50	113.04
	Nr.2	pvc	160	Viršus		
				Apačia	0.84	112.70
	Nr.3			Viršus		
				Apačia		
	Nr.3a			Viršus		
				Apačia		
	Nr.5			Viršus		
				Apačia		

Lipynės _____
(medžiaga,kiekis)

Ar yra vandens? _____

Ar yra dujų _____

UAB "Geodeziniai tyrinėjimai"

Objektas 08/34

Sudarė	Girčys	
	(pavardė)	(parašas)
Patikrino		
	(pavardė)	(parašas)

2008.07
(kortelės sudarymo data)