142 ITI Nr. 9'a

F. канализац. (Komunikacija) (Įrenginio pavadinimas)

Nr. (17) ~~152~~ KORTELĖ

Вильнюс (Miestas) Дубно (Gatvė)

~~2696~~ 111-А-11 (Planšeto nomenklatura)

ŠULINIO PLŪVIAI (Matmenys duoti m) PRIRIŠIMO BRĖŽINYS

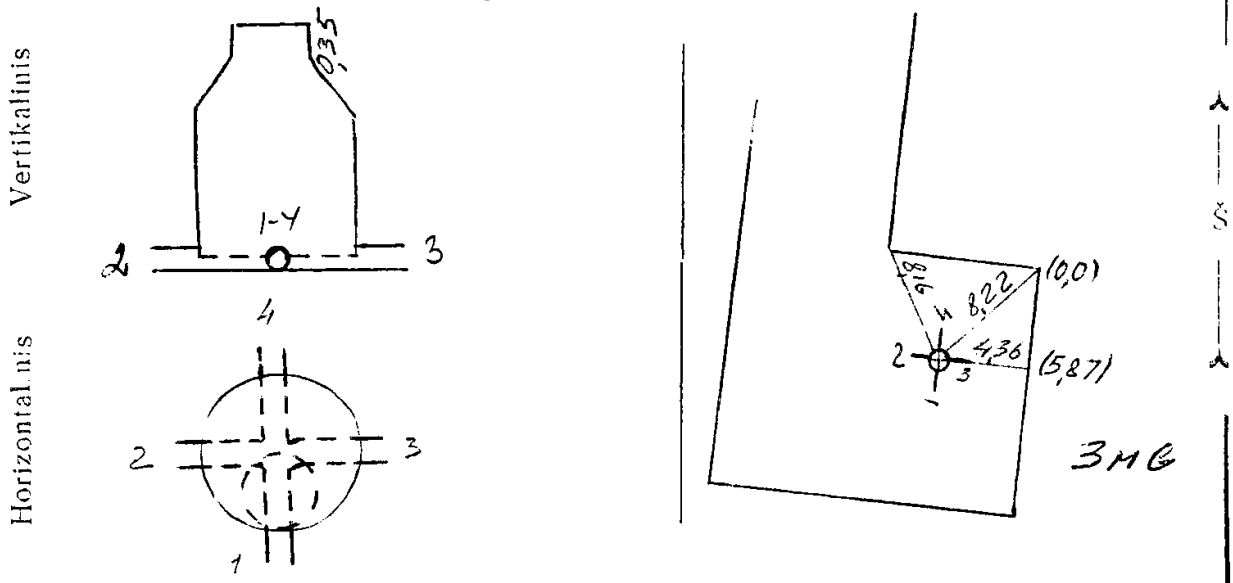

Pavadinimas	Medžiaga	Diametras	Atstumas nuo dangčio		Altitudės
Dangtis	чуг.	650			113,96
Žemė					
Senos	Бетон				
Dugnas	Бетон	1000	1,64		112,32
Vamzdžiai Nr. 1	кер	150	Viršus		
			Apačia	1,70	112,26
Nr. 2	—/—	150	Viršus		
			Apačia	1,75	112,22
Nr. 3	чуг.	100	Viršus		
			Apačia	1,57	112,39
Nr. 4	—/—	100	Viršus		
			Apačia	1,68	112,28
Nr. 5			Viršus		
			Apačia		
Nr. 6			Viršus		
			Apačia		
Nr. 7			Viršus		
			Apačia		

Lipynės 2 ск. (Medžiaga, kiekis)

Ar yra vandens? нет

Ar yra dujų? нет

Pastabos .....

Inžinerinių tyrinėjimų INSTITUTAS

Objekto Nr. 01-3/1135

Sudarė (parašas) Сугонне (pavardė)

Patikrino (parašas) Шворнев (pavardė)

1976 m. VIII mėn. 12 d. (Įrenginio tyrinėjimo data)

Biržai, 2075, 15000 –75