KF (Komunikacija) | Šulinio (Įrenginio pavadinimas) | Nr.(__) 136 **KORTELĖ**

Vilnius (Miestas) | Želvos (Gatvė) | 110 - D - 5 (Planšeto nomenklatūra)

ŠULINIO PIOVIAI (Matmenys duoti m) | PRIRIŠIMO BRĖŽINYS

Vertikalinis

Horizontalinis

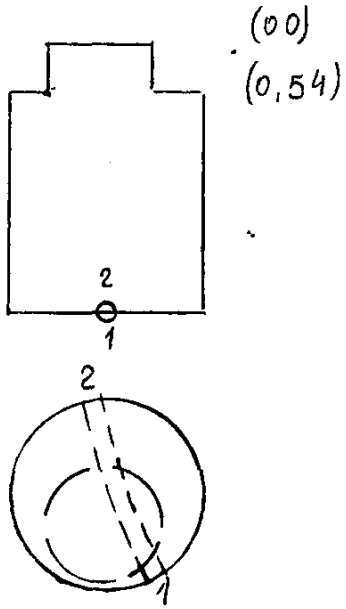

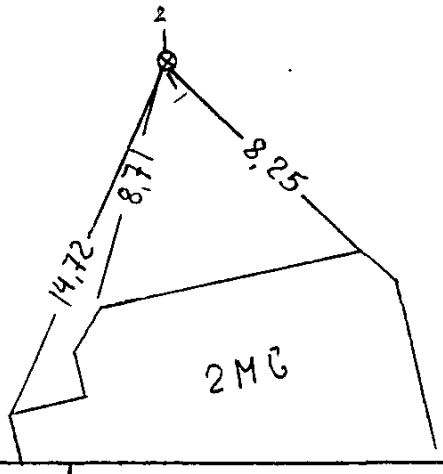

Pavadinimas		Medžiaga	Diametras	Atstumas nuo dangčio		Altitudės
Dangtis		ket.	650			153,39
Žemė						
Sienos		Bet.				
Dugnas		Bet.	1000		2,05	151,34
Vamzdžiai	Nr. 1	ket.	100	Viršus		
				Apačia	2,17	151,22
	Nr. 2	ket.	150	Viršus		
				Apačia	2,25	151,14
	Nr. 3			Viršus		
				Apačia		
	Nr. 4			Viršus		
				Apačia		
	Nr. 5			Viršus		
				Apačia		
	Nr. 6			Viršus		
				Apačia		
	Nr. 7			Viršus		
				Apačia		

Lipynės ..4..... (Medžiaga, kiekis)

Ar yra vandens? .....

Ar yra dujų? .....

Pastabos .....

.....

.....

Inžinerinių tyrinėjimų INSTITUTAS

Objekto Nr. 01-3/.57.75.

Sudarė (parašas) (pavardė)

Patikrino (parašas) (pavardė)

1976. m. 09 mėn. 16 d.

(Įrenginio tyrinėjimo data)