KF
(Komunikacija)

šulinio
(Įrenginio pavadinimas)

Nr.(4) 234 KORTELĖ

Vilnius
(Miestas)

Ukmergės
(Gatvė)

110-D-16
(Planšeto nomenklatūra)

ŠULINIO PIŪVIAI (Matmenys duoti m)

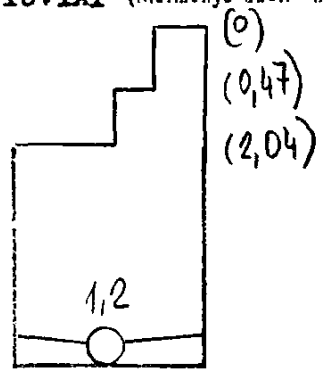

Vertikalinis

Horizontalinis

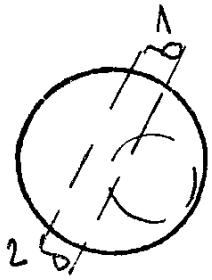

PRIRIŠIMO BRĖŽINYS

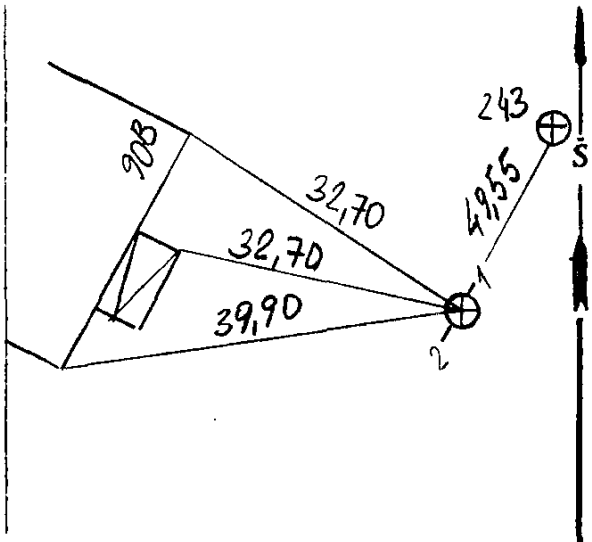

Pavadinimas		Medžiaga	Diametras	Atstumas nuo dangčio		Altitudės
Dangtis		ket.	650			102,91
Žemė				0		102,91
Sienos		bet.				
Dugnas		bet.	2000	4,27		98,64
Vamzdžiai	Nr. 1	bet.	1000	Viršus		
				Apačia	5,10	97,81
	Nr. 2	bet.	1000	Viršus		
				Apačia	5,10	97,81
	Nr. 3			Viršus		
				Apačia		
	Nr. 4			Viršus		
				Apačia		
	Nr. 5			Viršus		
				Apačia		
	Nr. 6			Viršus		
				Apačia		
	Nr. 7			Viršus		
				Apačia		

Lipynės .....8.....
(Medžiaga, kiekis)

Ar yra vandens? ...—...

Ar yra dujų? .....

Pastabos .....

.....

.....

Inžinerinių tyrinėjimų
INSTITUTAS

Objekto Nr. 01-3/3795...

Sudarė (parašas) (pavardė)

Patikrino (parašas) (pavardė)

19 87 m. ...11... mėn. 05 d.
(Įrenginio tyrinėjimo data)