ITI Nr. 91[d]

KF	šulinio	Nr. (16) 235[9] KORTELĖ
(Komunikacija)	(Įrenginio pavadinimas)	
Vilnius	Žuigždos	110-D-14
(Miestas)	(Gatvė)	(Planšeto nomenklatūra)

ŠULINIO PIŪVIAI (Matmenys duoti m)

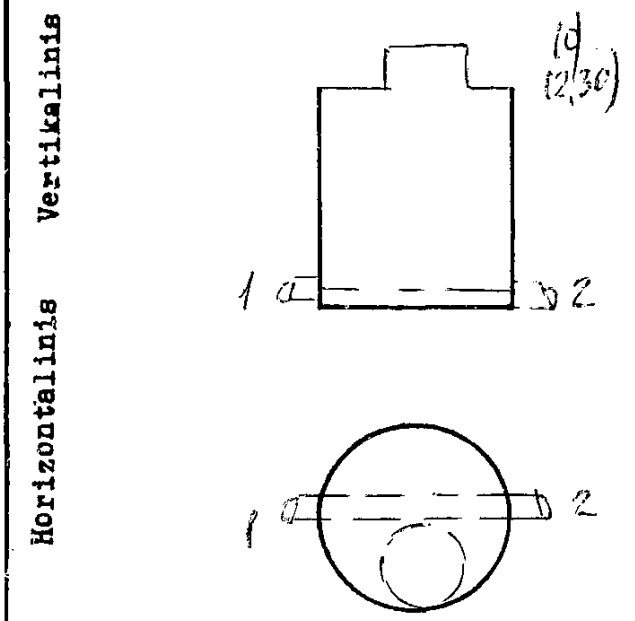

PRIRIŠIMO BRĖŽINYS

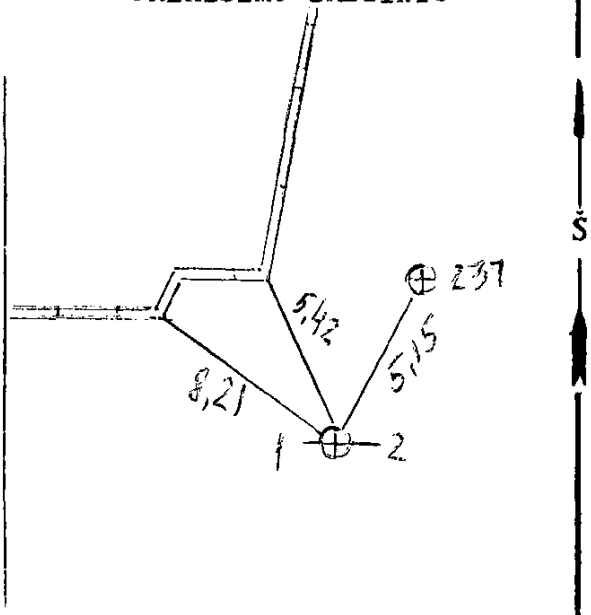

Pavadinimas		Medžiaga	Diametras	Atstumas nuo dangčio		Altitudės
Dangtis		ket.	650			107,54
Žemė				0.0		107.54
Sienos		bet.				
Dugnas		bet.	1500	4.60		102.94
Vamzdžiai	Nr. 1	bet	400	Viršus		
				Apačia	4.80	102.74
	Nr. 2	bet	400	Viršus		
				Apačia	4.80	102.74
	Nr. 3			Viršus		
				Apačia		
	Nr. 4			Viršus		
				Apačia		
	Nr. 5			Viršus		
				Apačia		
	Nr. 6			Viršus		
				Apačia		
	Nr. 7			Viršus		
				Apačia		

Lipynės ...10.....
(Medžiaga, kiekis)

Ar yra vandens? .....

Ar yra dujų? .....

Pastaboa .....

.....

.....

Inžinerinių tyrinėjimų
INSTITUTAS

Objekto Nr. 01-1/9828..

Sudarė	(parašas)	(pavardė)
Patikrino	(parašas)	(pavardė)

19.90 m...12.....mėn...d.
(Įrenginio tyrinėjimo data)

Sp. ITI 87