KF	Šulinys	KORTELĖ Nr. 39b
(Komunikacija)	(Įrenginio pavadinimas)	
Vilnius	Stirnų	110-D-13 (76/33-0104)
(Miestas)	(Gatvė)	(Planšetės moneklatūra)

ŠULINIO PJŪVIAI (Matmenys duoti m)

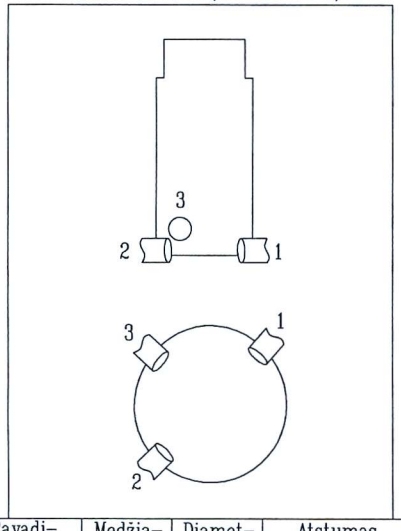

PRIRIŠIMO BRĖŽINYS

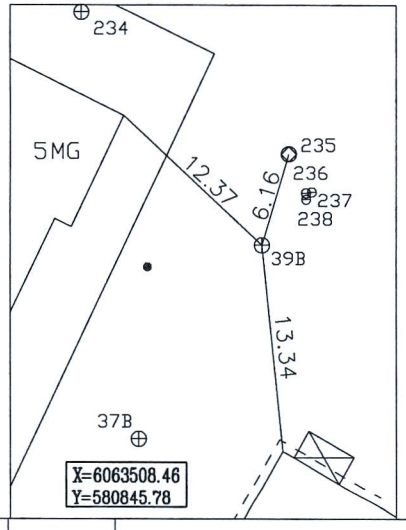

Pavadinimas		Medžiaga	Diametras	Atstumas nuo dangčio		Altitudė
Dangtis		ket.	650			113.38
Žemė						
Sienos		BET				
Dugnas		BET	1000	2.14		111.24
Vamzdžiai	Nr.1	PVC	200	Viršus		
				Apačia	2.47	110.91
	Nr.2	PVC	200	Viršus		
				Apačia	2.48	110.90
	Nr.3	PVC	160	Viršus		
				Apačia	2.34	111.04
	Nr.4			Viršus		
				Apačia		
	Nr.5			Viršus		
				Apačia		
	Nr.6			Viršus		
				Apačia		
	Nr.7			Viršus		
				Apačia		

Lipinės 7
(Medžiaga, kiekis)

Ar yra vandens?

Ar yra dujų

Pastabos LAS07

UAB "Geo group"

Sudarė	(parašas)	M.Šagoiko (pavardė)
Patikrino	(parašas)	(pavardė)

2017-11
(Įrenginio tyrinėjimo data)