Fekalinė k.	šulinio	Nr. (1) 188 **KORTELĖ**
(Komunikacija)	(Įrenginio pavadinimas)	
Vilnius	Ozo	11D-C-2
(Miestas)	(Gatvė)	(Planšeto nomenklatūra)

ŠULINIO PIŪVIAI (Matmenys duoti m)

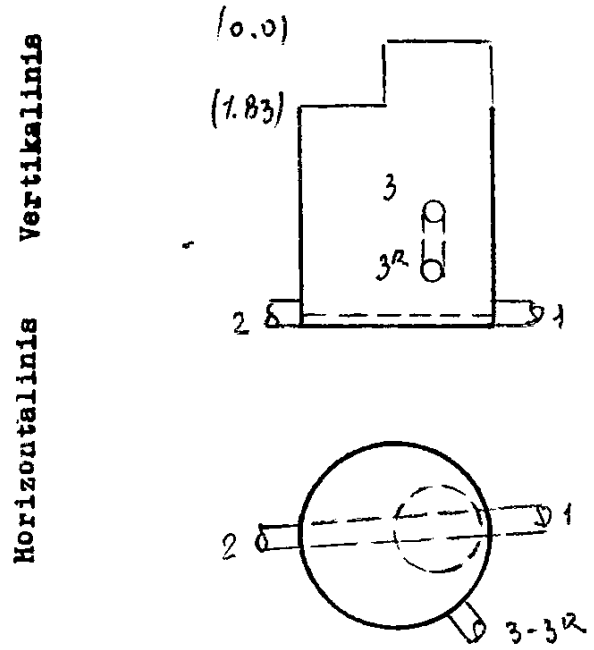

PRIRIŠIMO BRĖŽINYS

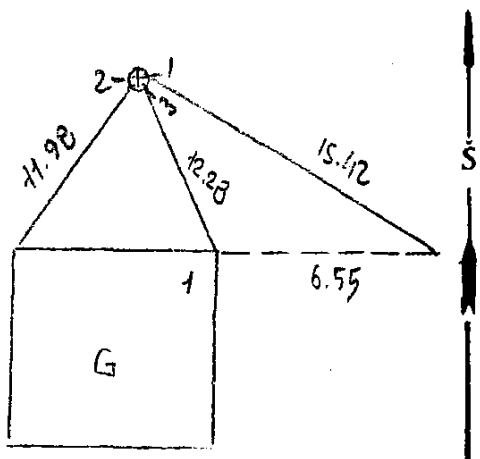

Pavadinimas		Medžiaga	Diametras	Atstumas nuo dangčio		Altitudės
Dangtis		ket.	650			168.26
Žemė				0.00		168.26
Sienos		bet.				
Dugnas		bet.	1500	4.62		163.64
Vamzdžiai	Nr. 1	beton	300	Viršus		
				Apačia	4.96	163.30
	Nr. 2	beton	300	Viršus		
				Apačia	5.06	163.20
	Nr. 3	plastm	160	Viršus		
				Apačia	3.62	164.64
	Nr. 3R	—"—	160	Viršus		
				Apačia	4.78	163.48
	Nr. 5			Viršus		
				Apačia		
	Nr. 6			Viršus		
				Apačia		
	Nr. 7			Viršus		
				Apačia		

Lipynės ...10 mel.
(Medžiaga, kiekis)

Ar yra vandens? ...–...

Ar yra dujų? ...–...

Pastabos .....

.....

.....

Inžinerinių tyrinėjimų INSTITUTAS

Objekto Nr. ...9-31.591...

Sudarė	Kiečo	Petrauskas
	(parašas)	(pavardė)
Patikrino		
	(parašas)	(pavardė)

1995. m. ...04... mėn. 2 d.
(Įrenginio tyrinėjimo data)