239 3717 110-C-12

Forma T №—1

Šul. №№ 13/14	Kanalizacija	Rajonas Gatvė Parybos	Užsakymo №	19 m.	Vilnius

Šulinio brėžinys
~~M1:25~~; M1:50

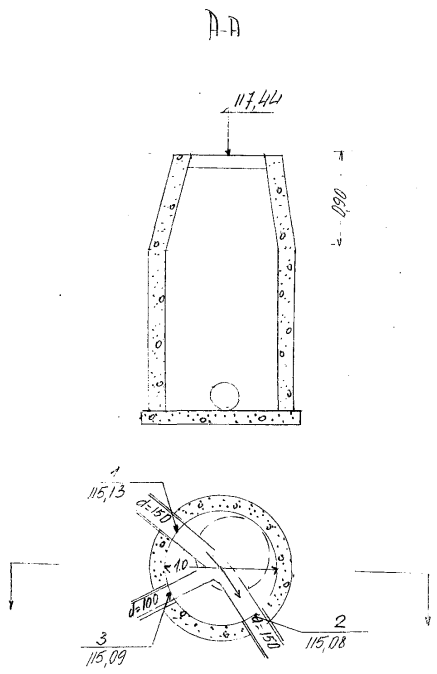

Altitudės

Dangtis	Grioveliai		Vamzdis	
	įėjimas	išėjimas	prijung. №	prijung. №
117,44	115,13	115,08	115,09	

PRIRIŠIMAS

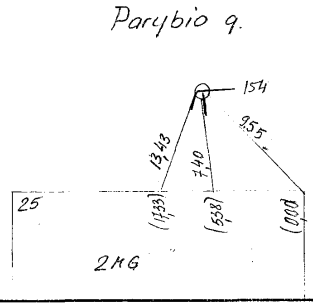

APRAŠYMAS

Šulinio medžiaga ir stovis	VAMZDŽIAI							
	Įėjimas		Išėjimas		Prijungimo Nr.		Prijungimo Nr.	
	d.	medž.	d.	medž.	d.	medž.	d.	medž.
Dangtis kataus	150	kat.	150	kat.	100	kat		
Sienos betono								
Dugnas betono								
Lipynės 4								
Esamo vandens kiekis nėra								
Esamų dujų kiekis nėra								
Šulinys pastatytas 19 m.								

Vilniaus m. VK PTK Tyrinėjimų skyrius

Objektas: [illegible] požiūriu šilto kinta [illegible]

Invent. №	Sk. viršininkas	
	Sk. vyr. inžinierius	
Data	Vykdė	E. Guobienė
	Braižė	
	Tikrino	

Laikraščių ir žurnalų leid. sp. Užs. Nr. 4896.1.60.3000