40 ГГІ 162

Prestumamojo kolektoriaus Kamera Nr. (3.) 41 KOMPLE 110-B-9
(įrenginio pavadinimas) (numeris) (plane) (planėto nomenklatūra)

1982 | Виленское | Литовку
(įrenginio pastatymo metai) (miestas) (gatvė)

KOLEKTORIAUS PIŪVIAI: a) Vertikaliniai:

1			2			3			4	5
(1.80)			(1.80)			(1.80)			(1.80)	
1.59	0.7	④	1.50	④ (1.57) 7 0		1.54	④ (1.68) 7 0		1.62	
1.55	0	③	1.09	③ (1.17)			③ (1.33) 0		1.55	
0.87	6 0 0	②	0.75	② (0.77) 6 0 0		0.77	② (0.90) 6 0		0.77	
		①	0.40	① (0.36)	⑤	0.23	① (0.52)	⑤	0.42	
0.40	⑤									
(00)	162.76		(00)	162.74		(00)	162.76		(00)	

b) Horizontaliniai:

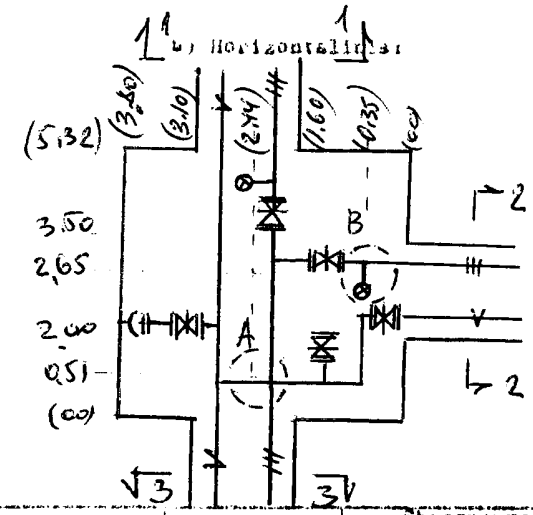

PAIMTSIMO MĖGINIS:

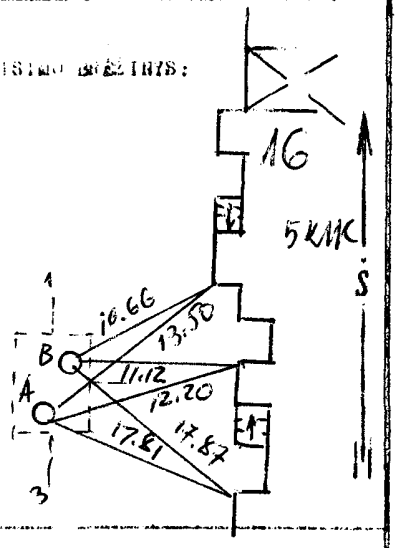

Pavadinimas	Medžiaga	Skersmenys mm	Atst. nuo dangčio m	Aukštis
Dangtis	gr. gruntas	6.50		165.89
Žemė			0	165.89
Sienos	betonas			
Dugnas	betonas	5.32 × 3.80	3.61	162.21

Eil. Nr.	Vamzdž. Nr.	Komunikacijos rūšis	Medž.	Atst. nuo dugno m	
1	1-4	menuo.	am	70, 70, 80, 50	
	5	kanal.	am	150	
	6	el. kab.			
	7	ochem.			
2	1-4	menuo.	am	70, 70, 80, 50	
	5	kanal.	am	50	
	6	el. kab.			
	7	ochem.			
3	1-4	menuo.	am	80, 80, 80, 70	
	5	kanal.	am	150	
	6	el. kab.			
	7	ochem.			

Tipinės medžiaga (medžiaga, kiekis)

ar yra dujų? —

Pastabos. 1) Atstumai pirmiausiai duoti nuo vamzdžių viršaus

2) B=165.87

3) Проверил 11.11.82

Inžinerinių tyrinėjimų INSTITUTAS

Objekto Nr. 01-3/2495

Sudarė (parašas) (parašas)

Patikrino (parašas) (parašas)

1982 03 20
(įrenginio tyrinėjimo data)