Praeinamojo kolektoriaus taškas Nr. (33) 213 KORTELĖ **110-B-9**

(įrenginio pavadinimas) (abrise) (plane) (planšeto nomenklatūra)

1979 (įrenginio pastatymo metai) | Vilnius (miestas) | Ukmergės (gatvė)

KOLEKTORIAUS PJŪVIAI:

a) Vertikaliniai

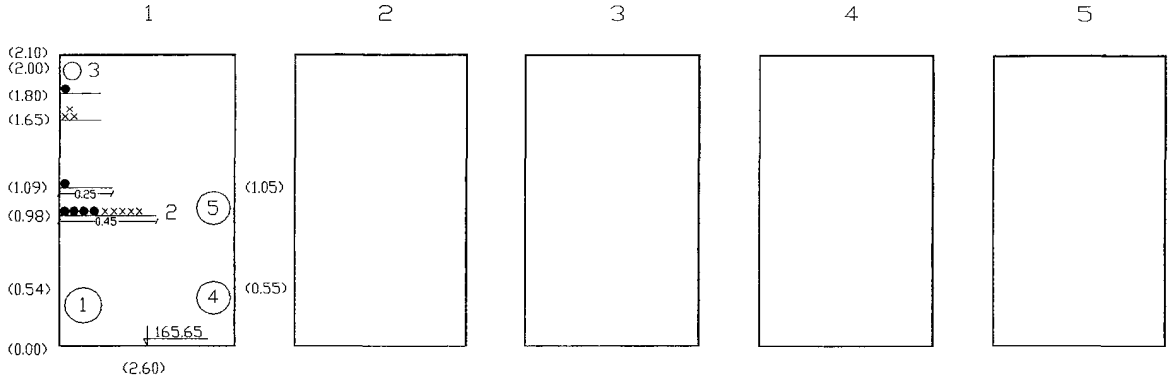

b) Horizontalinis

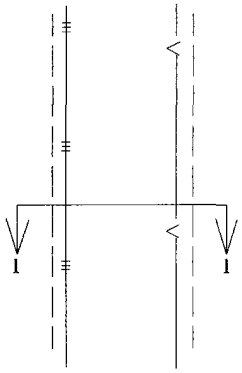

PRIRIŠIMO BRĖŽINYS:

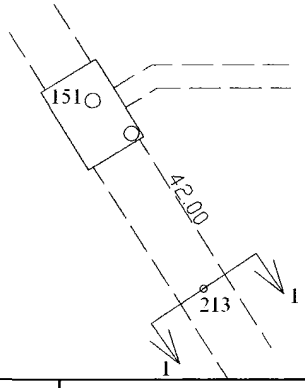

Pavadinimas	Medžiaga	Skersmenys mm	Atstumas nuo dangčio, m	Altitudės
Dangtis				
Žemė				
Sienos	betonas			
Dugnas	betonas	2.10 * 2.60		165.65

Pjūvio Nr.	Vamzdžio Nr.	Komunikacijų rūšis	Medžiaga		Atstumas nuo dugno, m	165.65
1-1	1	Vandentiekis	plien.	300	0.54	166.19
	2	Elektra	kab.		0.98	166.63
		Ryšiai	kab.		1.09	166.74
	3	Kolektor. apšv.	kab.		1.80	167.45
	4	Šiluminė	plien.	273	0.55	166.20
	5	Šiluminė	plien.	273	1.05	166.70

Lipynės _____ (medžiaga, kiekis)

Ar yra dujų? _____

Pastabos: 1) Atstumai pjūviuose duoti iki vamzdžių viršaus

UAB "Geodeziniai Tyrinėjimai"

Objekto Nr. 01-15679

Sudarė	K.Petrauskas	
	(pavardė)	(parašas)
Patikrino		
	(pavardė)	(parašas)

2008m. Vasario 21d.
(įrenginio tyrinėjimo data)