58 ITI 188

Praeinamojo kolektoriaus Камера Nr. (11) 126 KORTELĖ 110-B-9
(įrenginio pavadinimas) (abrise) (plane) (planšeto nomenklatūra)

1982 (įrenginio pastatymo metai) | Вильнюс (miestas) | 030 (gatvė)

KOLEKTORIAUS PIŪVIAI: a) Vertikaliniai:

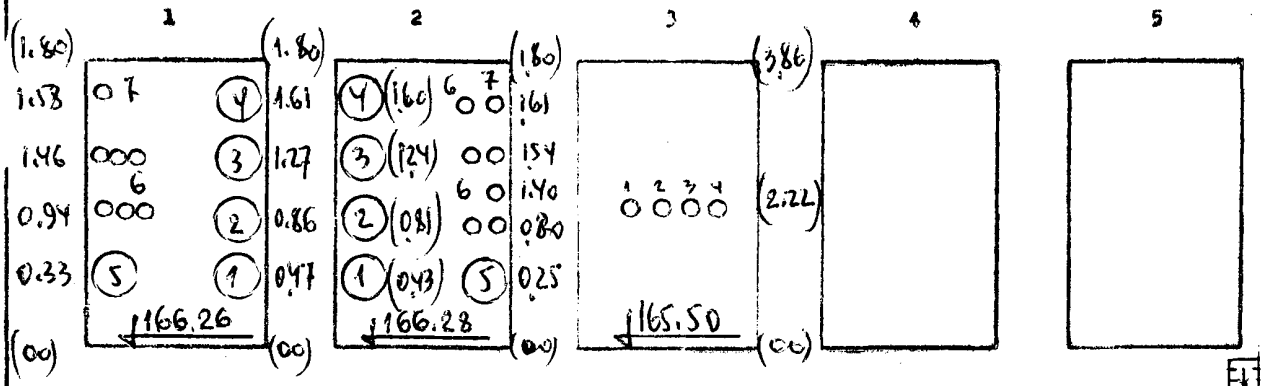

b) Horizontalinis:

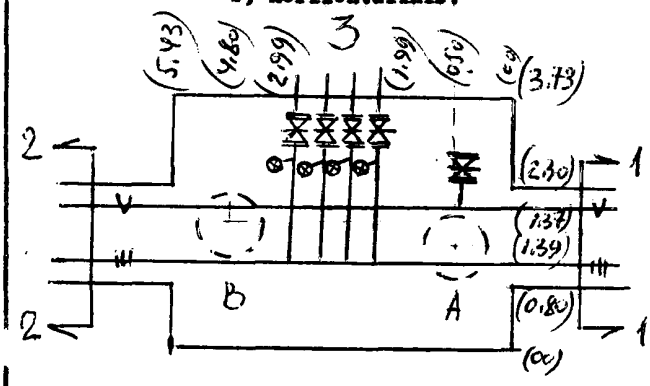

PRIRIŠIMO NUŽIMYS:

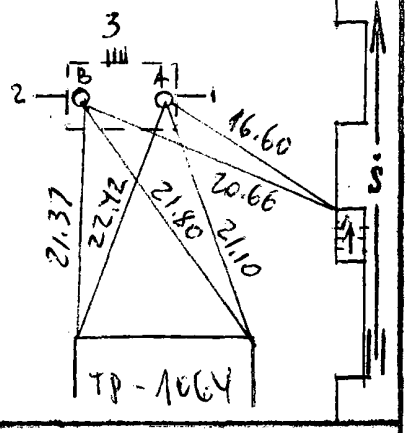

Pavadinimas	Medžiaga	Skersmuo mm	Atst. nuo dangčio m	Altitudė
Dangtis	чуг	650		169.36
Žemė	грунт		0	169.36
Sienos	бет			
Dugnas	бет	5.43×3.73	3.86	165.50

Piūv. Nr.	Vamzd. Nr.	Komunikac. rūšis	Medž.	Skersmuo mm	Atst. nuo dugno m	
1	1-4	теплос.	ст	150,150,150,100		
	5	водопр.	ст	150		
	6	кабель				
	7	освещ.				
2	1-4	теплос.	ст	150,150,150,100		
	5	водопр.	ст	150		
	6	кабель				
	7	освещ.				
3	1-4	теплос.	ст	50,80,70,70		

Lipynės лесенница (medžiaga, kiekis)

Ar yra dujų? —

Pastabos: 1) Atstumai piūviuose duoti iki vamzdžių viršaus

2) В=169.34

3) Проверил 12.11.83

Inžinerinių tyrinėjimų INSTITUTAS

Objekto Nr. 01-3/2495

Sudarė (pavardė) (parašas)

Patikrino (pavardė) (parašas)

1982 m. 03 mėn. 20 d.
(įrenginio tyrinėjimo data)

9KM

30