57 XII 108

Praeinamojo kolektoriaus разрез Nr. (20) 125 KORTELĖ 110-B-9
(įrenginio pavadinimas) (abrise) (plane) (planšeto nomenklatūra)

1982 | Вильнюс | ____
(įrenginio pastatymo metai) | (miestas) | (gatvė)

KOLEKTORIAUS PIŪVIAI: a) Vertikaliniai:

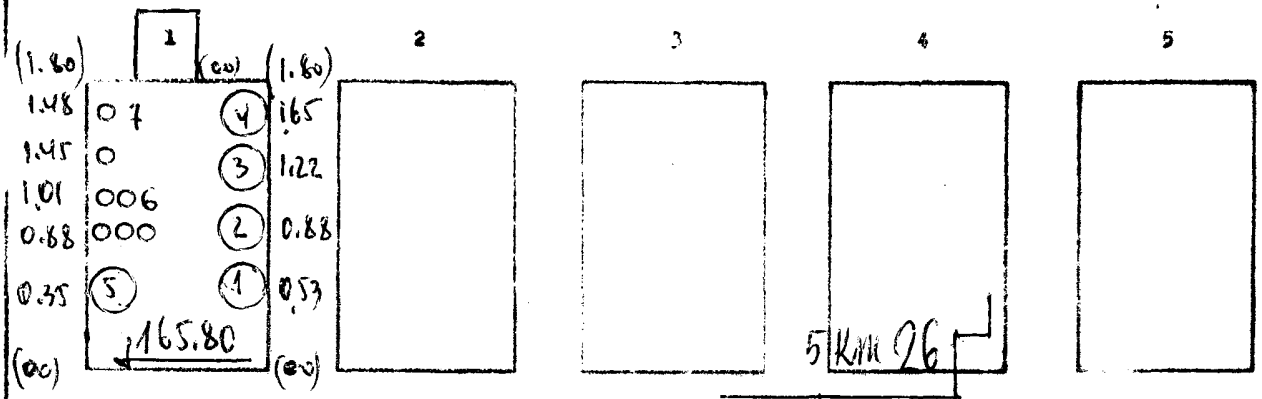

b) Horizontalinis:

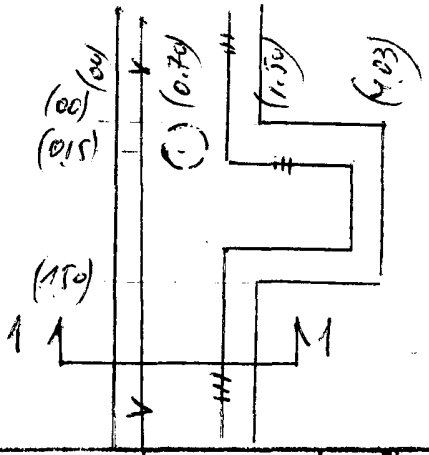

MIKLIŠIMO BRĖŽINYS:

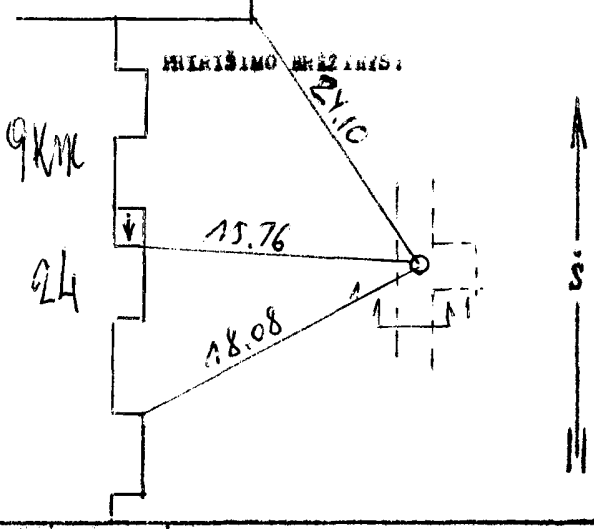

Pavadinimas	Medžiaga	Skersmetys mm	Atst. nuo dangčio m	Altitudės
Dangtis	чуг	650		168.60
Žemė				
Sienos	бет			
Dugnas	бет	1.50×1.80	2.80	165.80

Piův. Nr.	Vamzd. Nr.	Komunikac. rūšis	Medž.	Atstumas nuo dugno m
	1-4	Пневмо.	сталь	100.100.100.70
	5	вода	сталь	200
	6	кабель		
	7	освещ.		

Lipynės ____ (medžiaga, kiekis)

Ar yra dujų? ____

Pastabos: 1) Atstumai piūviuose duoti iki vamzdžių viršaus

2) Проверил 12.11.83 Зд...

Inžinerinių tyrinėjimų INSTITUTAS

Objekto Nr. 01-3/2495

Sudarė ____ (pavardė) (parašas)

Patikrino ____ (pavardė) (parašas)

1983 m. 03 mėn. 20 d.
(įrenginio tyrinėjimo data)