Preeinamojo kolektoriaus разрез Nr. (19) 11 KORTELĖ 110-B-9
(įrenginio pavadinimas) (sklaidos) (plane) (planšeto nomenklatūra)

1982 Вильнюс Шяшкинес
(įrenginio pastatymo metai) (miestas) (gatvė)

KOLEKTORIAUS PIOVIAI: a) Vertikaliniai:

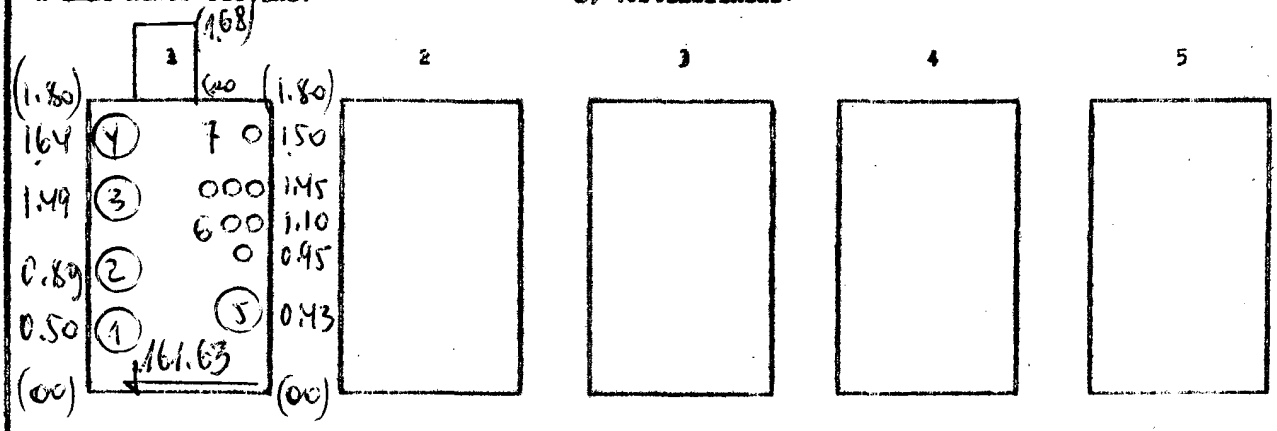

b) Horizontalinis:

5KM - 11

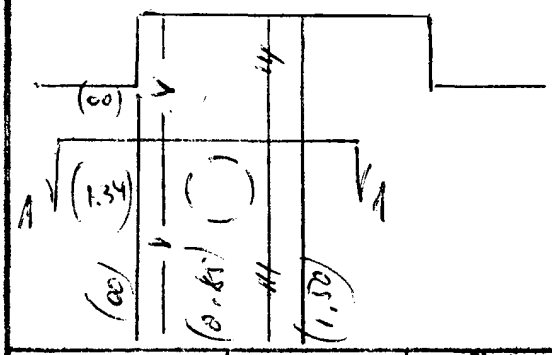

PRIRIŠIMO BRĖŽINYS:

5KM - 11

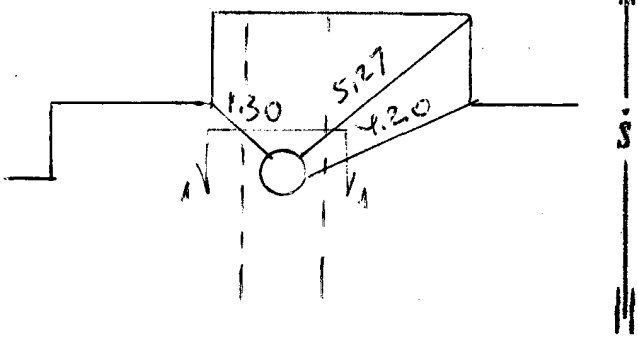

Pavadinimas	Medžiaga	Skersmenys mm	Atst. nuo dangčio m	Altitudės
Dangtis	чуг	650		165.11
Žemė	грунт		0	165.11
Sienos	бет.			
Dugnas	бет.	150 x 1.80	3.48	161.63

Piov. Nr.	Vamzd. Nr.	Komunikac. rūšis	Medž.		Atst. nuo dugno m	
1	1-4	Теплос.	сталь	80, 80, 100, 70		
	5	водопр.	сталь	200		
	6	кабель				
	7	освещ				

Lipynės —
(medžiaga, kiekis)

Ar yra dujų? —

Pastabos: 1) Atstumai piuviuose duoti iki vamzdžių viršaus

2) Проверил 11.11.83 [signature]

Inžinerinių tyrinėjimų INSTITUTAS

Objekto Nr. 01-3/2495

Sudarė [signature] (pavardė) (parašas)

Patikrino [signature] (pavardė) (parašas)

1983 m. 03 mėn. 20 d.
(įrenginio tyrinėjimo data)