Buitinės nuotekos (Komunikacija)	šulinys (Įrenginio pavadinimas)	Nr. (–) 97 KORTELĖ
		110–B–2
Vilnius (Miestas)	Gelvonų (Gatvė)	76/33–0385 (Planšeto nomenklatūra)

ŠULINIO PJŪVIAI (m.)

PRIRIŠIMO BRĖŽINYS

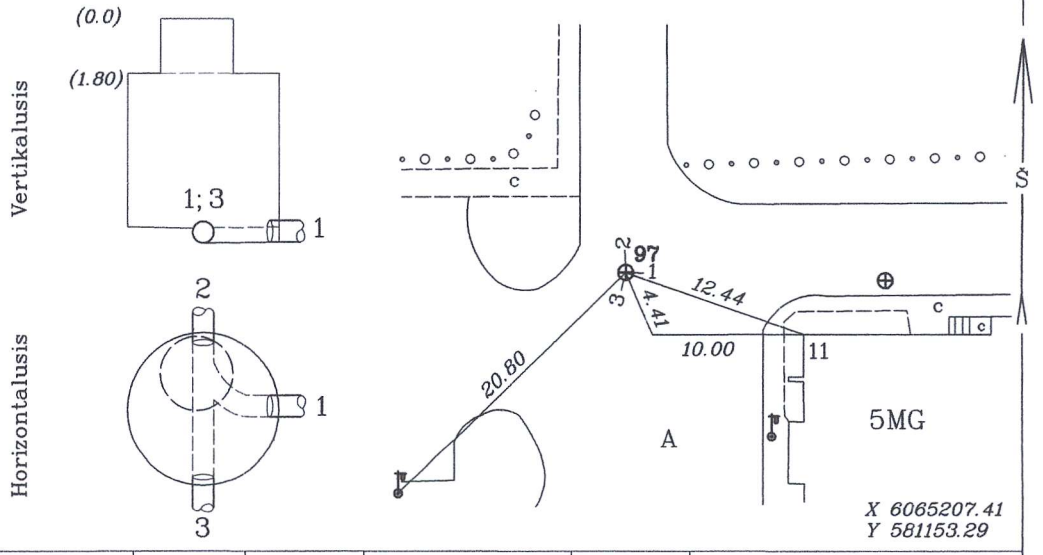

Pavadinimas		Medžiaga	Diametras	Atstumas nuo dangčio (m.)		Altitudė	Lipynės 9 met. (medžiaga, kiekis)
Dangtis		ket.	650			157.10	
Žemė				0		157.10	Ar yra vandens? nėra
Sienos		bet.					Ar yra dujų? nėra
Dugnas		bet.	1000	3.77		153.33	Pastabos: nėra
Vamzdžiai	Nr.1	PE	225	Viršus			
				Apačia	3.97	153.13	
	Nr.2	Bet.	300	Viršus			
				Apačia	4.10	153.00	Aukščių sistema– LAS07
	Nr.3	PVC	160	Viršus			A. Diskos I.Į.
				Apačia	3.93	153.17	
	Nr.4			Viršus			
				Apačia			Objekto Nr. 56761
	Nr.5			Viršus			Sudarė A.DIŠKA
				Apačia			(parašas) (pavardė)
	Nr.6			Viršus			Patikrino
				Apačia			(parašas) (pavardė)
	Nr.7			Viršus			2017–12
				Apačia			(kortelės sudarymo data)