Praeinamojo kolektoriaus Канава Nr.(9) 35 KORTELĖ 110-В-2
(įrenginio pavadinimas) (abrise) (plane) (planšeto nomenklatūra)

1981 (įrenginio pastatymo metai) | Вильнюс (miestas) | (gatvė)

KOLEKTORIAUS PIŪVIAI:

a) Vertikaliniai:

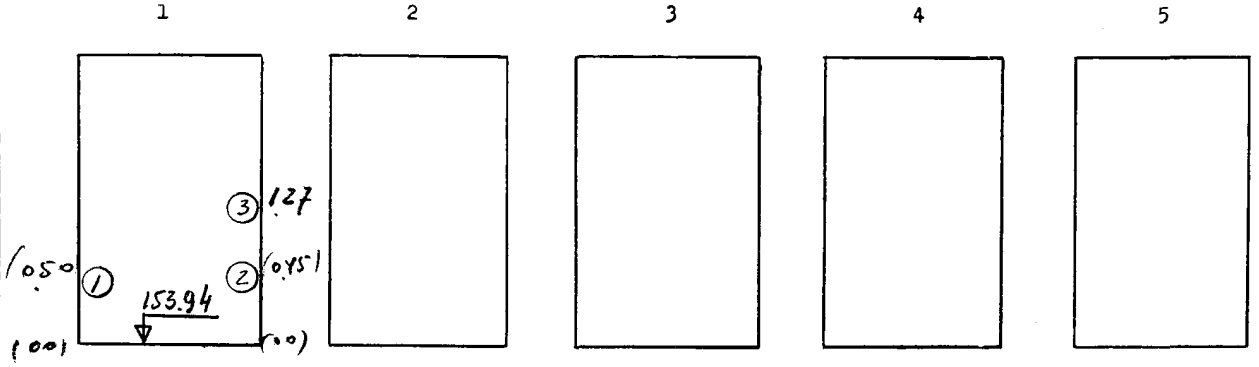

b) Horizontalinis:

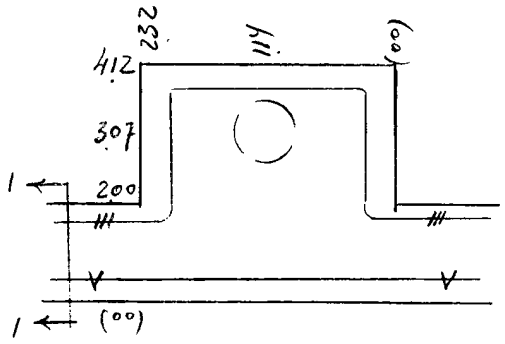

PRIRIŠIMO BRĖŽINYS:

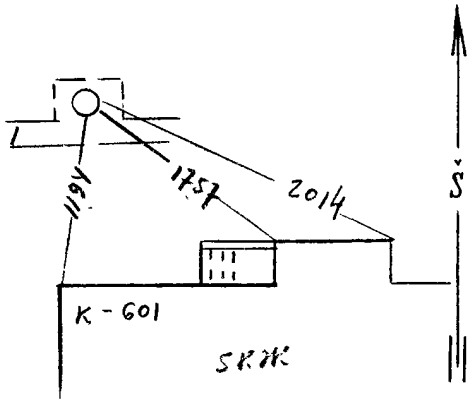

Pavadinimas	Medžiaga	Skersmenys mm	Atst. nuo dangčio m	Altitudės
Dangtis	чуг	650		157.55
Žemė			00	157.55
Sienos	бет			
Dugnas	бет	4.12 x 2.32	3.61	153.94

Piūv. Nr.	Vamzd. Nr.	Komunikac. rūšis	Medž.	Skersmenys mm	Atst. nuo dugno m	Altitudės
	1	Водопровод	сталь	200		
	2-3	теплосеть	-//-	200, 200		

Lipynės лестницы (medžiaga, kiekis)

Ar yra dujų? ____

Pastabos: 1) Atstumai piūviuose duoti iki vamzdžių viršaus

2)

Inžinerinių tyrinėjimų INSTITUTAS

Objekto Nr. 01-3/2367

	(pavardė)	(parašas)
Sudarė	Пегуров	
Patikrino		

1982 m. декабря men. 20 d.
(įrenginio tyrinėjimo data)