ITI 182

Praeinamojo kolektoriaus Камера Nr. (24) 11 KORTELĖ 110-Б-2
(įrenginio pavadinimas) (abrise) (plane) (planšeto nomenklatūra)

1981 (įrenginio pastatymo metai) | Вильнюс (miestas) | Гедиминас (gatvė)

KOLEKTORIAUS PIŪVIAI:

a) Vertikaliniai:

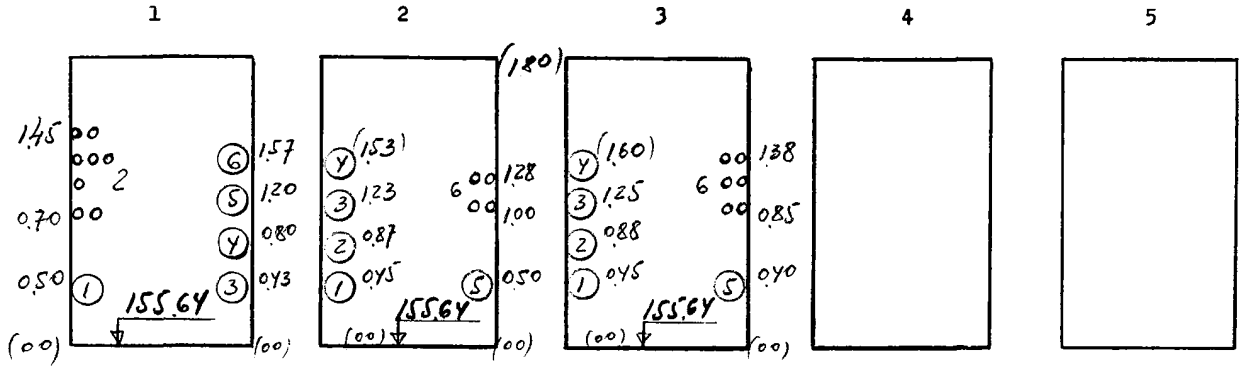

b) Horizontalinis:

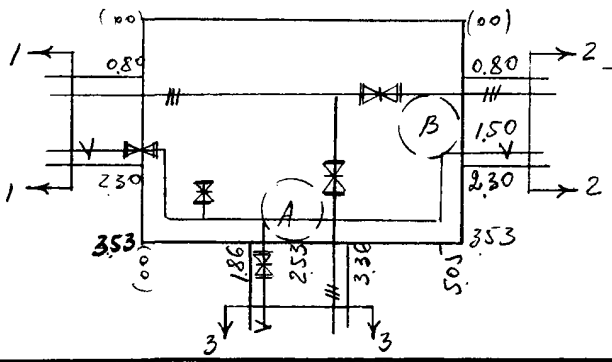

PRIRIŠIMO BRĖŽINYS:

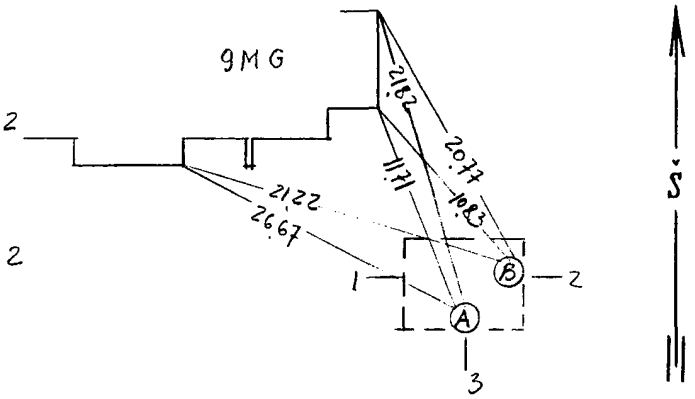

Pavadinimas	Medžiaga	Skersmenys mm	Atst. nuo dangčio m	Altitudės
Dangtis	чуг.	650		A 159.17
Žemė			00	159.17
Sienos	бет			
Dugnas	бет	3.53 x 5.05	4.07	155.10

Piūv. Nr.	Vamzd. Nr.	Komunikac. rūšis	Medž.	Skersmenys mm	Atst. nuo dugno m	Altitudės
1	1	Водопров	сталь	200		
	2	эл. кабель				
	3-6	теплосеть	сталь	80, 80, 100, 70		
2	1-4	теплосеть	сталь	80, 80, 100, 70		
	5	Водопров	-"-	200		
	6	эл. кабель				
3	1-4	теплосеть	сталь	70, 70, 80, 70		
	5	Водопров	сталь	100		
	6	эл. кабель				

Lipynės лестница (medžiaga, kiekis)

Ar yra dujų? _____

Pastabos: 1) Atstumai piūviuose duoti iki vamzdžių viršaus

2)

Inžinerinių tyrinėjimų INSTITUTAS

Objekto Nr. 01-3/2124

Sudarė Пегура (pavardė) (parašas)

Patikrino (pavardė) (parašas)

1982 m. марта mėn. 26 d.
(įrenginio tyrinėjimo data)