95

ITI Nr. 91

ер-канализация (Komunikacija) — Nr. (15) 106 **KORTELĖ**

(Įrenginio pavadinimas)

Вильнюс (Miestas) — Ладарме (Gatvė) — 110-В-2 (Planšeto nomenklatūra)

ŠULINIO PIŪVIAI (Matmenys duoti m)

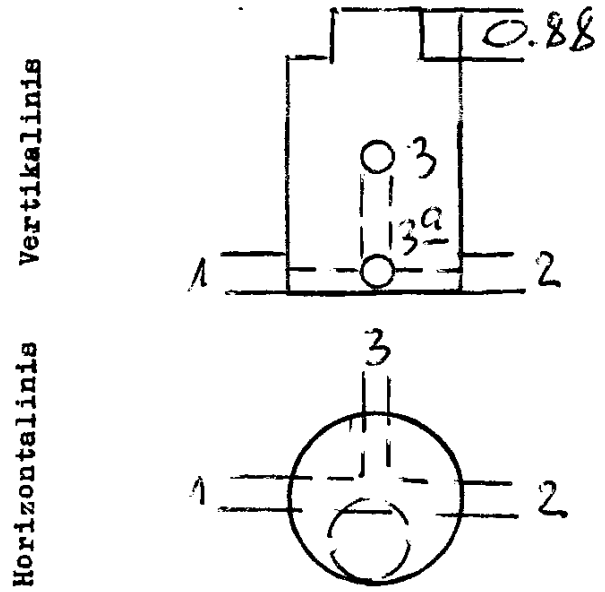

PRIRIŠIMO BRĖŽINYS

ЖКМ-7

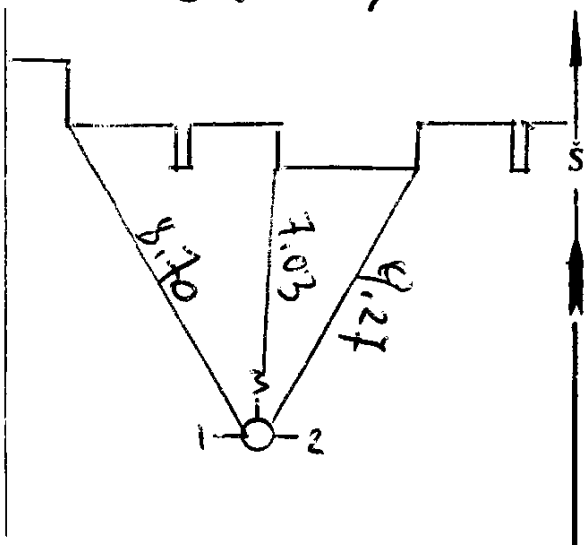

Pavadinimas		Medžiaga	Diametras	Atstumas nuo dangčio		Aukštutės	
Dangtis		чуг	0.65			156.93	
Žemė				0		156.93	
Sienos		бет					
Dugnas		бет	1.00	3.56		153.37	
Vamzdžiai	Nr. 1	кер	150	Viršus / Apačia	3.67	153.26	
	Nr. 2	кер	150	Viršus / Apačia	3.70	153.23	
	Nr. 3	чуг	100	Viršus / Apačia	2.58	154.35	
	Nr. 4	чуг	100	Viršus / Apačia	3.64	153.29	
	Nr. 5			Viršus / Apačia			
	Nr. 6			Viršus / Apačia			
	Nr. 7			Viršus / Apačia			

Lipynės ....10..... (Medžiaga, kiekis)

Ar yra vandens? ....—....

Ar yra dujų? ....—....

Pastabos .....

.....

.....

Inžinerinių tyrinėjimų INSTITUTAS

Objekto Nr. 01-3/2495

Sudarė (parašas) (pavardė)

Patikrino (parašas) (pavardė)

1983 m. 02 mėn. 28 d.

(Įrenginio tyrinėjimo data)

Sp. ITI 15000 181-78