Praeinamojo kolektoriaus kompensatorius Nr.( ) 2 KORTELĖ 110-B-14
(įrenginio pavadinimas) (abrise) (plane) (planšeto nomenklatūra)

iki 2001 | Vilnius | Ozo
(įrenginio pastatymo metai) | (miestas) | (gatvė)

KOLEKTORIAUS PIŪVIAI: a) Vertikaliniai:

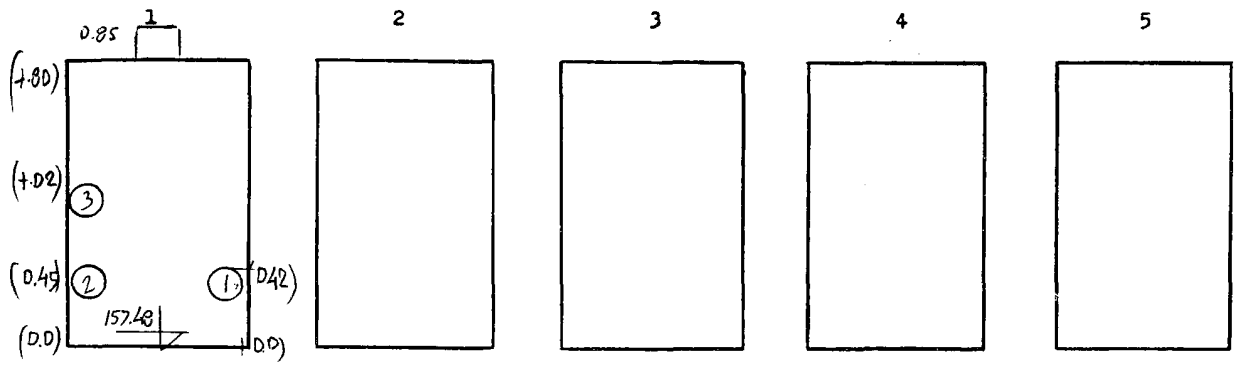

b) Horizontalinis:

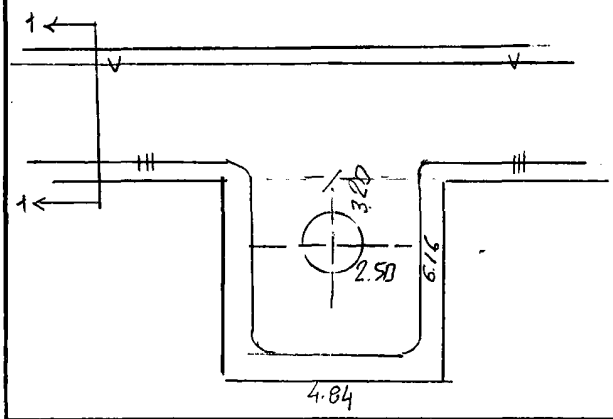

PRIRIŠIMO BRĖŽINYS:

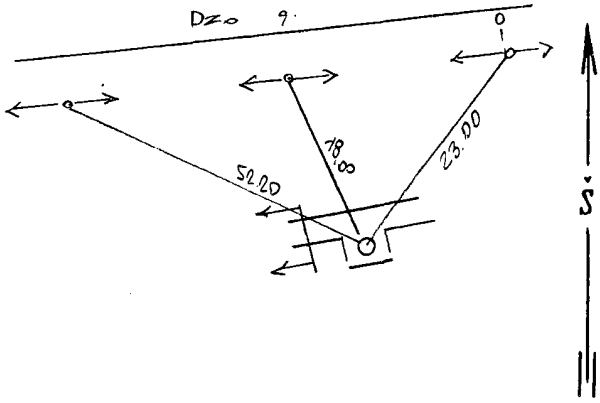

Pavadinimas	Medžiaga	Skersmenys mm	Atst. nuo dangčio m	Altitudės
Dangtis	betonas	650		160.82
Žemė	gr.		0.00	160.82
Sienos	betonas			
Dugnas	betonas	2000 × 1800	3.34	157.48

Piūv. Nr.	Vamzd. Nr.	Komunikac. rūšis	Medž.		Atst. nuo dugno m	
	1	vand	plien	200	0.42	157.90
	2	šilumine	plien	273	0.45	157.93
	3	šilumine	plien	273	1.02	158.50

Lipynės _____
(medžiaga, kiekis)

Ar yra dujų? _____

Pastabos: 1) Atstumai piūviuose duoti iki vamzdžių viršaus
2)

Inžinerinių tyrinėjimų
INSTITUTAS

Objekto Nr. D1-3/6945

Sudarė	Petrauskas	[signature]
	(pavardė)	(parašas)
Patikrino		
	(pavardė)	(parašas)

2001 m. 10 men. 03 d.
(įrenginio tyrinėjimo data)